Tecnocatalogo 2016

Technical catalogue 2016

ZUCCHELLI - GROUP
I.VAR. Industry - Zucchelli Forni

I.VAR. INDUSTRY ®
Caldaie da sempre.

www.ivarindustry.it

Certificati di qualità
Quality certifications

La qualità dei prodotti è testimoniata dal Certificato di Conformità ISO 9001 riconosciuto ad **I.VAR. INDUSTRY S.r.l**

*The quality of our production is confirmed by the Certificate of Conformity ISO 9001 awarded to **I.VAR. INDUSTRY S.r.l***

Indice
Index

Caldaie civili / *Civil boilers* 5

Ecocond	(Riscaldamento / *Heating boilers*)	6
MiniRAC	(Riscaldamento / *Heating boilers*)	8
SupeRAC	(Riscaldamento / *Heating boilers*)	10
SupeRAC-C	(Riscaldamento / *Heating boilers*)	11
SupeRAC-P	(Riscaldamento / *Heating boilers*)	11
SupeRAC AR	(Riscaldamento / *Heating boilers*)	12
SupeRAC AR-C	(Riscaldamento / *Heating boilers*)	13
SupeRAC AR-P	(Riscaldamento / *Heating boilers*)	13
SupeRAC / C / P / AR / AR-C / AR-P	(Riscaldamento / *Heating boilers*)	14
SupeRAC 2F	(Riscaldamento / *Heating boilers*)	16
Trispace	(Riscaldamento / *Heating boilers*)	18
Trispace-TS	(Riscaldamento / *Heating boilers*)	20
Trispace-ECO	(Riscaldamento / *Heating boilers*)	22
Trispace- AR	(Riscaldamento / *Heating boilers*)	24
Trispace-2F	(Riscaldamento / *Heating boilers*)	26
Trinox	(Riscaldamento / *Heating boilers*)	28
Fire	(Legna / *Wood-fired boilers*)	30
Galaxia	(Riscaldamento / *Heating boilers*)	31
Bollitore teflonato verde / *Green tefloned calorifier*		32
Bollitore teflonato blu / *Blue tefloned calorifier*		32
Ecopack	(Batterie recupero fumi / *Battery for smokes recovery*)	34

Caldaie industriali / *Industrial boilers* 35

BLP	(Vapore / *Steam boilers*)	36
BHP-EN	(Vapore / *Steam boilers*)	38
BHP-ECO	(Vapore / *Steam boilers*)	42
BHP-T	(Vapore / *Steam boilers*)	46
SB/V	(Vapore / *Steam boilers*)	48
ASB/ASA	(Acqua surriscaldata / *Pressurized boilers for superheated water*)	50
XV/AS	(Acqua surriscaldata / *Pressurized boilers for superheated water*)	52
ODE/V	(Olio diatermico / *Diathermic oil heaters*)	54
ODE/C	(Olio diatermico / *Diathermic oil heaters*)	56
OV	(Evaporatore / *Evaporator*)	58
KIT Esonero 24/72h	(Kit for 24/72h exemption)	60
VC	(Vasca raccolta condense / *Condensate tanks*)	62
ACV	(Accumulatori di vapore / *Steam accumulators*)	64

Panneli e quadri di controllo / *Control panels and boards* 65

Condizioni generali di vendita / *General sales conditions* 74

I.VAR. Industry nel tempo
I.VAR Industry over time

Nel 1956 nasce IVAR Srl, un'azienda veronese costruttrice di caldaie per riscaldamento e caldaie industriali che diventa subito una delle aziende leader nel settore.
IVAR Srl nel 1992 diventa parte integrante dello Zucchelli Group a cui fa capo la ZUCCHELLI FORNI S.p.A., azienda leader nella produzione di forni da panificazione e pasticceria.
Nell'anno 1997, il Gruppo, con l'intento di unire e avvicinare le varie consociate e per l'esigenza di spazi più ampi, si trasferisce nell'attuale sede di Trevenzuolo su un'area di 100.000 mq di cui circa 65.000 coperti.
Nel 1998 l'azienda si rinnova, cambia ragione sociale e lo storico logo e diventa l'attuale I.VAR. Industry S.r.l.
I.VAR. Industry S.r.l. costruisce oggi svariati modelli e tipologie di caldaie e generatori tecnologicamente avanzati, di ottima qualità e dalla provata affidabilità che la pongono fra i costruttori più qualificati in tutto il mondo.

IVAR Srl was founded in 1956, a company from Verona manufacturer of heating boilers and industrial boilers which immediately became one of the leader companies in the sector.
IVAR Srl in 1992 become an integral part of the Zucchelli Group which owns the ZUCCHELLI FORNI S.p.A., a leader in the production of confectionery and bakery ovens.
In 1997, the Group, with the intention to unite and bring the various subsidiaries and the need for more space, it moved to the present location in Trevenzuolo on an area of 100,000 square meters of which about 65,000 are covered.
In 1998 the company is renewed, changed its corporate name and the historic logo and becomes the current IVAR. Industry S.r.l.
IVAR. Industry S.r.l. now it builds various models and types of boilers and generators technologically advanced, high quality and tried reliability that pose it among the most qualified manufacturers worldwide.

I.VAR. S.r.l. nel 1992
I.VAR. S.r.l. in 1992

I.VAR. Industry oggi
I.VAR. Industry today

Dove trovarci/*Where to find us*:
I.VAR. INDUSTRY S.r.l. - Zona Artigiana S. Pierino
37060 Trevenzuolo (VR) - Italy

Vieni a trovarci sui Social/*Follow us on social*:

Guarda il video di presentazione di I.VAR. Industry
Watch the video presentation of I.VAR. Industry

Segui I.VAR. Industry su Facebook
Follow I.VAR. Industry on Facebook

LISTINO CALDAIE CIVILI

HEATING BOILERS

Ecocond

★★★★

Regolamento 813/2013/Ue
Regulation 813/2013/Ue

- Altissimo rendimento
- A condensazione
- Totalmente in acciaio inox
- Tre giri di fumo
- Basso NOx

- *Very high efficiency*
- *Condensing*
- *Totally in stainless steel*
- *Three smoke passes*
- *Low NOx*

Caldaia pressurizzata per riscaldamento
Pressurized boiler for heating

Caldaia monoblocco, a tre giri di fumo effettivi (combustione pressurizzata – basso NOx), con focolare a fiamma passante e fondo bagnato, interamente in acciaio INOX per poter funzionare (utilizzando gas metano) a bassissima temperatura/condensazione, ottenendo così elevatissimi rendimenti e forti risparmi di combustibile. La temperatura di ritorno dell'impianto può essere >15°C utilizzando gas metano (>40°C con combustibili liquidi). La caldaia serie ECOCOND è consigliata per l'utilizzo in impianti funzionanti a bassa temperatura (impianti a pavimento, impianti con corpi scaldanti ad ampia superficie, ecc.) e garantisce grazie alle sue proprietà un'efficace protezione dalle corrosioni acide della condensa.

Monobloc boiler, three smoke passes (pressurized combustion – low NOx), with furnace with passing flame and wet back, totally in stainless steel to work (by using gas) at very low temperature/condensation, obtaining in such way very high efficiency and fuel saving.
The return temperature of the plant can be >15°C by using gas (>40°C with oil).
The boiler mod. ECOCOND is suggested to be used in plants working at low temperature (heating floor installation, plants with heating bodies at high surface, and so on) and grants an efficient protection from acid corrosion of the condensate thanks to its characteristics.

Modello *Type*	Potenza max utile *Rated output*		Potenza nominale *Nominal capacity*		Potenza max focolare *Furnace output*		Contro pressione focolare *Furnace pressure*	PCI % *LHV %*	Rendimento *Efficiency* 100% (Tm=70°C)	30% (Tr=30°C)	Codice *Code*
	kW	Kcal/h	kW	Kcal/h	kW	Kcal/h	mbar		%	%	
ECOCOND 110*	110	94.600	117,3	100.878	113,3	97.438	1,0	103,5	97,1	104,5	PFC1130110
ECOCOND 150	148	127.280	158,2	136.052	152	130.720	1,2	104,1	97,4	105,6	PFC1130150
ECOCOND 190	185	159.100	197,7	170.022	189,6	163.056	1,6	104,3	97,6	105,5	PFC1130190
ECOCOND 230	227	195.220	242,4	208.464	232,3	199.778	2,0	104,3	97,7	105,2	PFC1130230
ECOCOND 290	286	245.960	305,5	262.730	292	251.120	2,3	104,6	97,9	105,5	PFC1130290
ECOCOND 345	345	296.700	368,4	316.824	351,7	302.462	3,3	104,7	98,1	105,6	PFC1130345
ECOCOND 440	436,7	375.560	475,2	408.672	458,7	394.482	3,5	103,6	95,2	104,0	PFC1130440
ECOCOND 520	518,9	446.250	564,6	485.556	545	468.700	4,2	103,6	95,2	104,2	PFC1130520
ECOCOND 580	570,4	490.540	619,8	533.028	599	515.140	5,5	103,5	95,2	104,4	PFC1130580
ECOCOND 640	641,3	551.520	697,5	599.850	673,6	579.296	6,6	103,5	95,2	104,5	PFC1130640

**Caldaia esente dal controllo prevenzione incendi / Boiler exempt from fire prevention control*
Pressione di esercizio 5 bar / *Working pressure 5 bar*

ACCESSORI DI SERIE (inclusi nella fornitura)
- Isolamento con lana di roccia e mantello in acciaio inox
- Turbolatori in acciaio inox
- Controflange sugli attacchi idraulici flangiati
- Pannello di comando con centralina elettronica per caldaia con bruciatore Monostadio/Bistadio/Modulante - Dettagli a pagina 66

ACCESSORIES INCLUDED IN STANDARD SUPPLY
- *Insulation with rock-wool and mattress in stainless steel*
- *Turbolators in stainless steel*
- *Mating flanges on the flanged hydraulic connection*
- *Control panel with unit electronic for boiler with Monostage/Two-stage/ Modulate Burner - Details at page 66*

ACCESSORI A RICHIESTA
- Dispositivo neutralizzatore delle condense acide
- Foratura piastra per bruciatore
- Bruciatore a gas/gasolio/nafta

ACCESSORIES ON REQUEST
- *Neutralizer device for acid condensate*
- *Plate drilling for burner*
- *Gas/light oil burner*

Dati tecnici dimensionali / *Dimensional technical data*

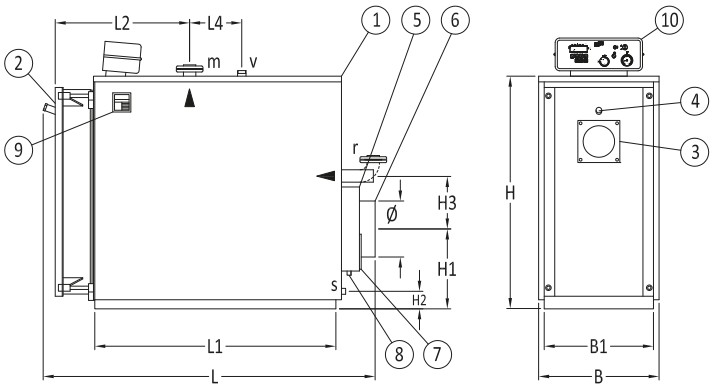

1 – **corpo caldaia** / *boiler shell*
2 – **portellone** / *door*
3 – **piastra sostegno bruciatore** / *burner plate*
4 – **spia controllo fiamma** / *combustion control*
5 – **camera fumi** / *smokes chamber*
6 – **uscita fumi** / *smoke outlet*
7 – **portina pulizia** / *cleaning door*
8 – **scarico condensa fumi** / *smokes condensate discharge*
9 – **targa dati** / *name plate*
10 – **pannello strumenti** / *instrument panel*
m – **mandata riscaldamento** / *heating outlet*
r – **ritorno riscaldamento** / *heating inlet*
v – **vaso espansione** / *expansion vessel*
s – **scarico** / *discharge*

Modello *Type*	**Dimensioni** *Dimensions*										**Attacchi** *Connections*				**Peso** *Weight*
	B	**B1**	**H**	**L**	**L1**	**L2**	**L4**	**H1**	**H2**	**H3**	**r/m**	**V**	**S**	**ø**	
	mm	**mm**	**mm**	**mm**	**mm**	**mm**	**mm**	**mm**	**mm**	**mm**	**DN**	**DN**	**DN**	**mm**	**kg**
ECOCOND 110*	660	620	1150	1430	1010	760	140	300	50	200	2”	1” 1/4	3/4”	200	370
ECOCOND 150	660	620	1150	1680	1260	910	140	300	50	200	2”	1” 1/4	3/4”	200	430
ECOCOND 190	660	620	1150	1930	1510	1060	140	300	50	200	2”	1” 1/4	3/4”	200	500
ECOCOND 230	740	700	1300	1750	1260	960	200	330	50	240	65	1” 1/2	3/4”	250	545
ECOCOND 290	740	700	1300	2000	1510	1110	200	330	50	240	65	1” 1/2	3/4”	250	615
ECOCOND 345	740	700	1300	2000	1510	1110	200	330	50	240	65	1” 1/2	3/4”	250	620
ECOCOND 440	870	830	1550	2090	1512	1100	200	400	55	285	80	2”	3/4”	300	1030
ECOCOND 520	870	830	1550	2390	1812	1250	200	400	55	285	80	2”	3/4”	300	1120
ECOCOND 580	870	830	1550	2390	1812	1250	200	400	55	285	80	2”	3/4”	300	1130
ECOCOND 640	870	830	1550	2390	1812	1250	200	400	55	285	80	2”	3/4”	300	1130

La I.VAR. INDUSTRY si riserva di apportare quelle modifiche che giudicherà necessarie per migliorare la produzione.
I.VAR. INDUSTRY reserves the right to make any modifications considered necessary for improving production.

* Caldaia esente dal controllo prevenzione incendi / *Boiler exempt from fire prevention control*

Dati tecnici per accoppiamento bruciatore / *Technical data for burner matching*

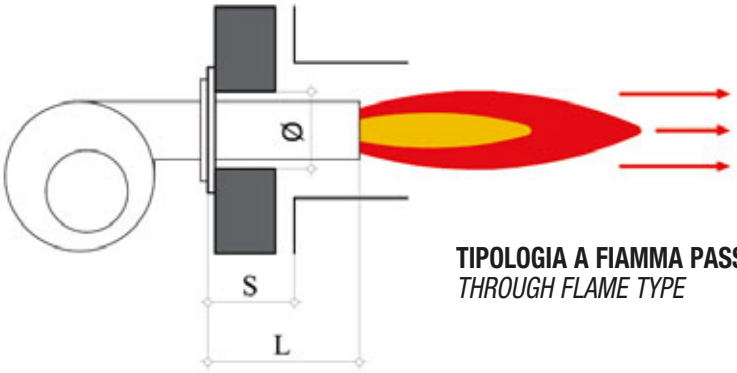

TIPOLOGIA A FIAMMA PASSANTE
THROUGH FLAME TYPE

Modello *Type*	**Potenza nominale** *Nominal capacity*	**Potenza focolare** *Furnace capacity*	**Contropr. Focolare** *Furnace pressure*	**Foro del cemento sul portellone** *Cement hole on door*	**Distanza da inizio focolare** *Distance from furnace*	**Lunghezza boccaglio** *Burner head lenght* min/max	**Tipologia** *Tipology*	**Ø focolare interno** *Internal furnace Ø*	**Lunghezza focolare interna** *Internal furnace lenght*
	kW	**kW**	**mbar**	**Ø mm**	**S mm**	**L mm**		**mm**	**mm**
ECOCOND 110	110	113,3	1,0	180	179	170/300		442	940
ECOCOND 150	148	152	1,2	180	179	170/300		440	1190
ECOCOND 190	185	189,6	1,6	180	179	170/300	fiamma	440	1440
ECOCOND 230	227	232,3	2,0	200	219	210/300	passante	510	1190
ECOCOND 290	286	292	2,3	200	219	210/300		510	1440
ECOCOND 345	345	351,7	3,3	200	219	210/300		510	1440
ECOCOND 440	436,7	458,7	3,5	260	219	210/300	*through*	608	1440
ECOCOND 520	518,9	545	4,2	260	219	210/300	*flame*	608	1740
ECOCOND 580	570,4	599	5,5	260	219	210/300		608	1740
ECOCOND 640	641,3	673,6	6,6	260	219	210/300		608	1740

MiniRAC

- Alto rendimento
- Pressione di esercizio 3 bar

- *High efficiency*
- *Working pressure 3 bar*

Caldaia pressurizzata per riscaldamento
Pressurized boiler for heating

Le caldaie serie MiniRAC sono generatori di calore in acciaio a combustione pressurizzata con focolare cieco ad inversione di fiamma e successivo giro nel fascio tubiero. L'alta velocità dei fumi e l'alta turbolenza, provocata artificialmente da nuovi TURBOLATORI IN ACCIAIO INOX inseriti nel fascio tubiero, favoriscono la trasmissione del calore, diminuendo i consumi, aumentando la resa di combustione che raggiunge un rendimento del 90%. Il mantello è costituito da eleganti pannelli in acciaio verniciato con polveri epossidiche ed è totalmente coibentato con lana di roccia così da conferire spiccate caratteristiche isolanti.
Le perdite di carico sul lato fumi sono alquanto limitate da consentire un'ampia possibilità di scelta per il funzionamento con bruciatori a gas ed a gasolio ad aria soffiata.

The MiniRAC boilers pressurized combustion heat exchangers made of steel with inversion flame type and successive turn in the tube system. The high speed of the fumes inside the tube and the high turbolence provoked with the new TURBOLATORS IN STAINLESS STEEL, favours the heating exchange, decreases of the consumption, increasing the combustion yeld that reachs an efficiency over 90%. The jacket consists of elegant panels in steel painted with epoxy powder paint, and is totally insulated with rock wool in order to give it high an heat insulation characteristics.
The power losses on the smoke side are so limited as the allow a wide range of choice for operation with gas oil-fire burners with forced air.

Modello *Type*	Potenza max utile *Rated output*		Potenza max focolare *Furnace output*		Contro pressione focolare *Furnace pressure*	Rendimento lato fumi *Efficiency*		Rendimento lato acqua *Efficiency*		Codice *Code*
						100% (Tm=70°C)	30% (Tm=50°C)	100% (Tm=70°C)	30% (Tm=50°C)	
	kW	Kcal/h	kW	Kcal/h	mbar	%	%	%	%	
MiniRAC 35*	31,8	27.350	34,5	29.650	0,4	93,8	93,5	92,2	90,7	PFC1801035
MiniRAC 50*	47	40.450	51	43.850	0,45	94,0	95,0	92,2	91,0	PFC1801050
MiniRAC 80*	76,1	65.704	82,5	70.950	0,5	94,5	96,3	92,3	91,0	PFC1801080

Pressione di esercizio 3 bar / *Working pressure 3 bar*
* Caldaia esente dal controllo prevenzione incendi / *Boiler exempt from fire prevention control*

ACCESSORI DI SERIE (inclusi nella fornitura)
- Mantello in acciaio verniciato coibentato
- Turbolatori in acciaio inox
- Pannello di comando con centralina elettronica per caldaia con bruciatore Monostadio/Bistadio/Modulante - Dettagli a pagina 66
- Predisposizione foratura piastra bruciatore

ACCESSORIES INCLUDED IN STANDARD SUPPLY
- *Mattress in steel painted*
- *Turbolators in stainless steel*
- *Control panel with unit electronic for boiler with Monostage/Two-stage/Modulate Burner - Particular to page 66*
- *Plate drilling burner*

ACCESSORI A RICHIESTA
- Bruciatore a gas/gasolio/nafta

ACCESSORIES ON REQUEST
- *Gas/light oil/heavy oil burner*

Dati tecnici dimensionali / *Dimensional technical data*

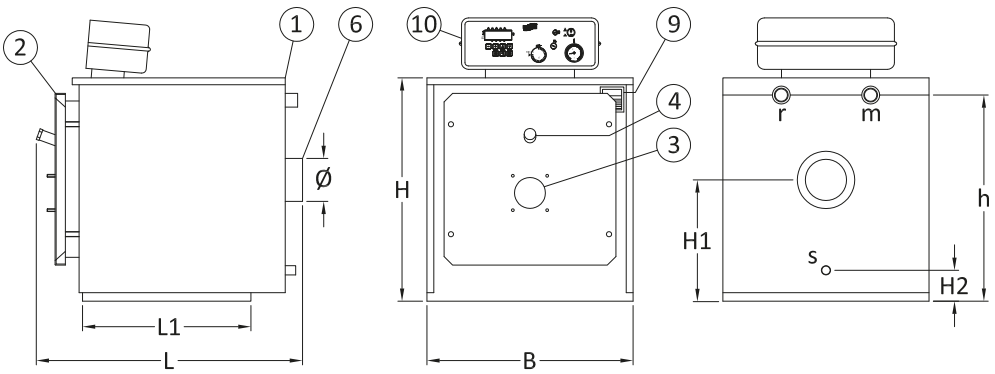

1 – **corpo caldaia** / *boiler shell*
2 – **portellone** / *door*
3 – **piastra sostegno bruciatore** / *burner plate*
4 – **spia controllo fiamma** / *combustion control*
6 – **uscita fumi** / *smoke outlet*
9 – **targa dati** / *name plate*
10 – **pannello strumenti** / *instrument panel*
m – **mandata riscaldamento** / *heating outlet*
r – **ritorno riscaldamento** / *heating inlet*
v – **vaso espansione** / *expansion vessel*
s – **scarico** / *discharge*

Modello *Type*	**Dimensioni** *Dimensions*							**Attacchi** *Connections*			**Peso** *Weight*
	B	**L**	**L1**	**H**	**H1**	**H2**	**h**	**r/m**	**s**	**Ø**	
	mm	**mm**	**mm**	**mm**	**mm**	**mm**	**mm**	**DN**	**DN**	**mm**	**kg**
MiniRAC 35	600	780	490	650	355	80	600	1” 1/4	3/4”	127	112
MiniRAC 50	600	985	650	650	355	80	600	1” 1/4	3/4”	127	122
MiniRAC 80	650	985	670	770	395	80	700	1” 1/4	3/4”	127	168

Modello *Type*	**Potenza nominale** *Nominal capacity*		**Potenza focolare** *Furnace capacity*		**Contropr. Focolare** *Furnace pressure*	**Rendimento nominale** *Efficiency rated load*	**Rendimento carico ridotto (30%)** *Efficiency reduced load (30%)*	**Temperatura max esercizio** *Max working temperature*	**Pressione max esercizio** *Max working pressure*
	kW	**Kcal/h**	**kW**	**Kcal/h**	**mbar**	**%**	**%**	**°C**	**bar**
MiniRAC 35	31,8	27.350	34,5	29.650	0,4	92,2	89,6	90	3
MiniRAC 50	47	40.450	51	43.850	0,45	92,2	89,6	90	3
MiniRAC 80	76,1	65.704	82,5	70.950	0,5	92,5	89,6	90	3

Modello *Type*	**Lunghezza camera combustione** *Lenght combustion chamber*	**Volume camera combustione** *Volume combustion chamber*	**Diametro foro evacuazione fumi** *Flue gas outlet diameter*	**Temperatura fumi in uscita** *Flue gas outlet temperature*	**Pressione camera combustione** *Combustion chamber pressure*	**Alimentazione elettrica** *Feeding voltage*
	mm	**dm³**	**mm**	**°C**		**V/Hz**
MiniRAC 35	400	27,2	127	153	40	230/50
MiniRAC 50	490	35,8	127	153	45	230/50
MiniRAC 80	540	53,3	127	156	50	230/50

La I.VAR. INDUSTRY si riserva di apportare quelle modifiche che giudicherà necessarie per migliorare la produzione.
I.VAR. INDUSTRY reserves the right to make any modifications considered necessary for improving production.

Dati tecnici per accoppiamento bruciatore / *Technical data for burner matching*

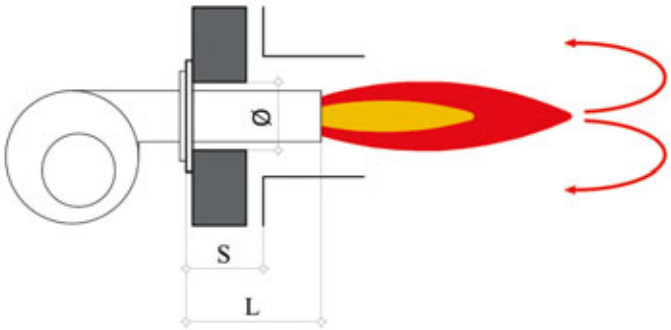

TIPOLOGIA AD INVERSIONE DI FIAMMA
REVERSE FLAME TYPE

Modello *Type*	**Foro del cemento sul portellone** *Cement hole on door*	**Distanza da inizio focolare** *Distance from furnace*	**Lunghezza boccaglio** *Burner head lenght*	**Tipologia** *Tipology*	**Ø focolare interno** *Internal furnace Ø*	**Lunghezza focolare interna** *Internal furnace lenght*
	Ø mm	**S mm**	**min/max L mm**		**mm**	**mm**
MiniRAC 35	110	135	150/180	inversione di fiamma	296	400
MiniRAC 50	110	135	150/190		296	490
MiniRAC 80	110	150	165/205	*reverse flame*	345	555

SupeRAC

- Alto rendimento
- Pressione di esercizio 6 bar
- SupeRAC 93÷150 a 5 bar

- *High efficiency*
- *Working pressure 6 bar*
- *SupeRAC 93÷150 a 5 bar*

Caldaia pressurizzata per riscaldamento
Pressurized boiler for heating

Caldaia a monoblocco, tre giri di fumo (due in camera di combustione), a combustione pressurizzata, dotata di ampio focolare ad inversione di fiamma, con fondo focolare completamente bagnato, attacco per lo scarico condensa di avviamento posizionato sulla cassa fumi, percorso interno dell'acqua studiato in modo da raffreddare la parte anteriore ed innalzare la temperatura della parte posteriore per ridurre la condensa di avviamento. Idonea a funzionare con bruciatore a gas, GPL, gasolio e nafta. La caldaia SupeRAC è consigliata per l'utilizzo in impianti di riscaldamento ad acqua calda fino a 110°C, con pressione di esercizio 6 bar (a richiesta 8, 10, 12 o 14 bar).

Monobloc boiler, three smoke passes (two in combustion chamber), at pressurized combustion, equipped with wide furnace at flame reverse, with furnace back completely wet, connection for starting condensate discharge placed on the smoke chamber, internal course of the water studied in order to cool the anterior part and increase the temperature in the rear part of the boiler to reduce the starting condensate. Suitable to work with gas, LPG, light oil or heavy oil fuel. The boiler SupeRAC is suggested to be used in heating plants with hot water up to 110° C, with working pressure 6 bar (on request 8, 10, 12 or 14 bar).

Modello *Type*	**Potenza max utile** *Rated output*		**Potenza nominale** *Nominal capacity*		**Contro pressione focolare** *Furnace pressure*	**Rendimento** *Efficiency* 100% (Tm=70°C)	30% (Tm=50°C)	**Codice** *Code*
	kW	**Kcal/h**	**kW**	**Kcal/h**	**mbar**	**%**	**%**	
SupeRAC 93*	93	80.000	103	88.600	0,5	90,3	91,8	PFC2100093
SupeRAC 105*	104,7	90.000	115,5	99.300	0,7	90,6	92,0	PFC2100105
SupeRAC 150	151,2	130.000	167	143.600	1,2	90,5	92,0	PFC2100150
SupeRAC 190	192	165.000	211	181.500	1,2	91,0	92,4	PFC2100190
SupeRAC 230	233	200.000	257	220.600	1,5	90,7	92,1	PFC2100230
SupeRAC 290	291	250.000	320	275.000	2,3	90,9	92,3	PFC2100290
SupeRAC 345	349	300.000	384	330.200	3,3	90,9	92,3	PFC2100345
SupeRAC 405	407	350.000	449	386.100	4,4	90,6	92,1	PFC2100405
SupeRAC 465	465	400.000	511	439.000	3,3	91,0	92,4	PFC2100465
SupeRAC 520	523	450.000	577	494.000	4,3	90,6	92,0	PFC2100520
SupeRAC 580	581	500.000	637	548.000	4,8	91,2	92,5	PFC2100580
SupeRAC 695	700	602.000	771	663.000	4,5	90,8	92,0	PFC2100695
SupeRAC 810	820	705.000	899	773.000	5,6	91,2	91,8	PFC2100810
SupeRAC 930	940	808.000	1027	884.000	5,4	91,5	92,0	PFC2100930
SupeRAC 1045	1060	911.000	1156	994.000	6,0	91,7	92,2	PFC2101045
SupeRAC 1220	1240	1.066.000	1349	1.160.000	6,5	91,9	91,9	PFC2101220
SupeRAC 1450	1480	1.273.000	1606	1.381.000	6,8	92,2	92,3	PFC2101450
SupeRAC 1860	1890	1.625.000	2056	1.768.000	7,0	91,9	91,8	PFC2101860
SupeRAC 2100	2100	1.806.000	2282	1.963.000	7,2	92,0	92,1	PFC2102100
SupeRAC 2330	2360	2.030.000	2570	2.210.000	7,2	91,8	92,2	PFC2102330
SupeRAC 2910	2960	2.545.000	3213	2.762.000	7,5	92,1	92,0	PFC2102910
SupeRAC 3490	3550	3.053.000	3855	3.315.000	7,8	92,1	92,2	PFC2103490
SupeRAC 4070	4150	3.569.000	4497	3.867.000	9,0	92,3	92,3	PFC2104070

Pressione di esercizio 5/6 bar / *Working pressure 5/6 bar*
* Caldaia esente dal controllo prevenzione incendi / *Boiler exempt from fire prevention control*

Dati tecnici dimensionali a pagina *14* / *Dimensional technical date to page 14*

SupeRAC C

- Alto rendimento
- Pressione di esercizio 6 bar
- Serie parzialmente scomposta

- *High efficiency*
- *Working pressure 6 bar*
- *Partially disassembled series*

Caldaia pressurizzata per riscaldamento
Pressurized boiler for heating

Caldaia SupeRAC fornita in 5 parti preassemblate, idonea per introduzione in centrali termiche con stretti passaggi di accesso. Assemblaggio, saldatura, e collaudo da eseguirsi in loco da parte di personale specializzato.

Boiler SupeRAC supplied in 5 parts preassembled, suitable for introduction in heating plants with small entry passages. Assembly, welding and hydraulic test have to be executed on site from qualified personnel.

Modello *Type*	Potenza max utile *Rated output*		Potenza nominale *Nominal capacity*		Contro pressione focolare *Furnace pressure*	Rendimento *Efficiency* 100% (Tm=70°C)	30% (Tm=50°C)	Codice *Code*
	kW	Kcal/h	kW	Kcal/h	mbar	%	%	
SupeRAC-C 190	192	165.000	211	181.500	1,2	91,0	92,4	PFC2170190
SupeRAC-C 230	233	200.000	257	220.600	1,5	90,7	92,1	PFC2170230
SupeRAC-C 290	291	250.000	320	275.000	2,3	90,9	92,3	PFC2170290
SupeRAC-C 345	349	300.000	384	330.200	3,3	90,9	92,3	PFC2170345
SupeRAC-C 405	407	350.000	449	386.100	4,4	90,6	92,1	PFC2170405
SupeRAC-C 465	465	400.000	511	439.000	3,3	91,0	92,4	PFC2170465
SupeRAC-C 520	523	450.000	577	494.000	4,3	90,6	92,0	PFC2170520
SupeRAC-C 580	581	500.000	637	548.000	4,8	91,2	92,5	PFC2170580
SupeRAC-C 695	700	602.000	771	663.000	4,5	90,8	92,0	PFC2170695
SupeRAC-C 810	820	705.000	899	773.000	5,6	91,2	91,8	PFC2170810
SupeRAC-C 930	940	808.000	1027	884.000	5,4	91,5	92,0	PFC2170930
SupeRAC-C 1045	1060	911.000	1156	994.000	6,0	91,7	92,2	PFC2171045
SupeRAC-C 1220	1240	1.066.000	1349	1.160.000	6,5	91,9	91,9	PFC2171220

Pressione di esercizio 6 bar / *Working pressure 6 bar*

Dati tecnici dimensionali a pagina 14 / *Dimensional technical date to page 14*

SupeRAC P

- Alto rendimento
- Pressione di esercizio 6 bar
- Serie totalmente scomposta

- *High efficiency*
- *Working pressure 6 bar*
- *Totally disassembled series*

Caldaia pressurizzata per riscaldamento
Pressurized boiler for heating

Caldaia SupeRAC fornita completamente disassemblata; idonea per l'introduzione in centrali termiche con accessi molto ridotti. Assemblaggio, saldatura e collaudo da eseguirsi in loco da parte di personale specializzato.

Boiler SupeRAC supplied totally disassembled; suitable for introduction in heating plants with very small entrance passage. Assembly, welding and hydraulic test to be executed on site from qualified personnel.

Modello *Type*	Potenza max utile *Rated output*		Potenza nominale *Nominal capacity*		Contro pressione focolare *Furnace pressure*	Rendimento *Efficiency* 100% (Tm=70°C)	30% (Tm=50°C)	Codice *Code*
	kW	Kcal/h	kW	Kcal/h	mbar	%	%	
SupeRAC-P 190	192	165.000	211	181.500	1,2	91,0	92,4	PFC2180190
SupeRAC-P 230	233	200.000	257	220.600	1,5	90,7	92,1	PFC2180230
SupeRAC-P 290	291	250.000	320	275.000	2,3	90,9	92,3	PFC2180290
SupeRAC-P 345	349	300.000	384	330.200	3,3	90,9	92,3	PFC2180345
SupeRAC-P 405	407	350.000	449	386.100	4,4	90,6	92,1	PFC2180405
SupeRAC-P 465	465	400.000	511	439.000	3,3	91,0	92,4	PFC2180465
SupeRAC-P 520	523	450.000	577	494.000	4,3	90,6	92,0	PFC2180520
SupeRAC-P 580	581	500.000	637	548.000	4,8	91,2	92,5	PFC2180580
SupeRAC-P 695	700	602.000	771	663.000	4,5	90,8	92,0	PFC2180695
SupeRAC-P 810	820	705.000	899	773.000	5,6	91,2	91,8	PFC2180810
SupeRAC-P 930	940	808.000	1027	884.000	5,4	91,5	92,0	PFC2180930
SupeRAC-P 1045	1060	911.000	1156	994.000	6,0	91,7	92,2	PFC2181045

Pressione di esercizio 6 bar / *Working pressure 6 bar*

Dati tecnici dimensionali a pagina 14 / *Dimensional technical date to page 14*

SupeRAC AR

★★★

Regolamento 813/2013/Ue
Regulation 813/2013/Ue

- Alto rendimento
- Pressione di esercizio 6 bar
- SupeRAC AR 80÷130 a 5 bar

- *High efficiency*
- *Working pressure 6 bar*
- *SupeRAC AR 80÷130 a 5 bar*

Caldaia pressurizzata per riscaldamento
Pressurized boiler for heating

Caldaia monoblocco serie AR (Alto Rendimento) a tre giri di fumo (due in camera di combustione), combustione pressurizzata, dotata di ampio focolare ad inversione di fiamma, con fondo focolare completamente bagnato, attacco per lo scarico condensa di avviamento posizionato sulla cassa fumi, percorso interno dell'acqua studiato in modo da raffreddare la parte anteriore ed innalzare la temperatura della parte posteriore per ridurre la condensa di avviamento. Idonea a funzionare con bruciatore a gas, GPL, gasolio e nafta. La caldaia SupeRAC AR è equipaggiata con speciali turbolatori in ACCIAIO INOX i quali, tramite una sagomatura speciale aumentano la turbolenza dei fumi favorendo lo scambio termico calore/tubi, diminuendo i consumi e aumentando il rendimento della caldaia oltre il 95% classificandola come caldaia a TRE STELLE. La caldaia SupeRAC AR è consigliata per l'utilizzo in impianti di riscaldamento ad acqua calda fino a 110°C, con pressione di esercizio 6 bar (a richiesta 8, 10, 12 o 14 bar).

The boilers SupeRAC AR (High efficiency) are monobloc boiler, three smoke passes (two in combustion chamber) at pressurized combustion, equipped with wide furnace at flame reverse, with furnace back completely wet, connection for starting condensate discharge placed on the smoke chamber, internal course of the water studied in order to cool the anterior part and increase the temperature in the rear part of the boiler to reduce the starting condensate. Suitable to work with gas, LPG, light oil or heavy oil fuel. The boiler SupeRAC AR is equipped with special turbolators in stainless steel, with special forming for increase the smoke turbolence and increase the thermal exchange heat/tube with low consumption and high efficiency over 95%. The boiler SupeRAC AR is classified to three stars. The boiler SupeRAC AR is suggested to be used in heating plants with hot water up to 110°C), with working pressure 6 bar (on request 8, 10, 12 or 14 bar).

Modello *Type*	Potenza max utile *Rated output*		Potenza nominale *Nominal capacity*		Contro pressione focolare *Furnace pressure*	Rendimento *Efficiency* 100% (Tm=70°C)	30% (Tm=50°C)	Codice *Code*
	kW	Kcal/h	kW	Kcal/h	mbar	%	%	
SupeRAC AR 80*	81	69.660	86,2	74.130	0,4	94,0	96,8	PFC2300080
SupeRAC AR 90*	91	78.260	96,7	83.160	0,5	94,1	96,9	PFC2300090
SupeRAC AR 130	132	113.500	140	120.400	0,9	94,3	97,1	PFC2300130
SupeRAC AR 170	170	146.200	179,6	154.500	0,9	94,7	97,5	PFC2300170
SupeRAC AR 200	203	174.600	214	184.000	1,2	94,9	97,7	PFC2300200
SupeRAC AR 250	253	217.600	266	228.800	1,8	95,1	97,9	PFC2300250
SupeRAC AR 300	304	261.400	320	275.200	2,5	95,0	97,8	PFC2300300
SupeRAC AR 350	354	304.400	372	319.900	3,3	95,2	98,0	PFC2300350
SupeRAC AR 400	398	342.300	418	359.500	2,7	95,2	98,0	PFC2300400
SupeRAC AR 450	455	391.300	477	410.200	3,2	95,4	98,0	PFC2300450
SupeRAC AR 500	505	434.300	530	455.800	3,7	95,3	97,9	PFC2300500
SupeRAC AR 600	610	524.600	640	550.400	3,6	95,3	97,9	PFC2300600
SupeRAC AR 700	715	614.900	750	645.000	4,5	95,3	97,9	PFC2300700
SupeRAC AR 800	820	705.200	860	739.600	4,4	95,3	97,9	PFC2300800
SupeRAC AR 900	920	791.200	966	830.800	4,8	95,2	97,9	PFC2300900
SupeRAC AR 1100	1100	946.000	1155	993.300	5,4	95,2	97,9	PFC2301100
SupeRAC AR 1300	1300	1.118.000	1365	1.173.900	5,6	95,2	97,9	PFC2301300
SupeRAC AR 1640	1645	1.414.700	1727	1.485.200	5,8	95,3	97,9	PFC2301640
SupeRAC AR 1850	1850	1.591.000	1942	1.670.100	6,0	95,3	97,8	PFC2301850
SupeRAC AR 2050	2050	1.763.000	2153	1.851.600	6,5	95,2	97,8	PFC2302050
SupeRAC AR 2580	2580	2.218.800	2709	2.329.700	6,8	95,2	97,8	PFC2302580
SupeRAC AR 3100	3100	2.666.000	3255	2.799.300	7,5	95,2	97,8	PFC2303100
SupeRAC AR 3600	3610	3.104.600	3791	3.260.200	8,4	95,2	97,8	PFC2303600

Pressione di esercizio 5/6 bar / *Working pressure 5/6 bar*
* Caldaia esente dal controllo prevenzione incendi / *Boiler exempt from fire prevention control*

Dati tecnici dimensionali a pagina *14* / *Dimensional technical date to page 14*

SupeRAC AR-C

★★★

Regolamento 813/2013/Ue
Regulation 813/2013/Ue

- **Alto rendimento** / ***High efficiency***
- **Pressione di esercizio 6 bar** / ***Working pressure 6 bar***
- **Serie componibile** / ***Modular type***

Caldaia pressurizzata per riscaldamento
Pressurized boiler for heating

Caldaia SupeRAC AR-C fornita in 5 parti preassemblate, idonea per introduzione in centrali termiche con stretti passaggi di accesso. Assemblaggio, saldatura, e collaudo da eseguirsi in loco da parte di personale specializzato.

Boiler SupeRAC AR-C supplied in 5 parts preassembled, suitable for introduction in heating plants with small entry passages. Assembly, welding and hydraulic test have to be executed on site from qualified personnel.

Modello *Type*	Potenza max utile *Rated output*		Potenza nominale *Nominal capacity*		Contro pressione focolare *Furnace pressure*	Rendimento *Efficiency* 100% (Tm=70°C)	30% (Tm=50°C)	Codice *Code*
	kW	Kcal/h	kW	Kcal/h	mbar	%	%	
SupeRAC AR-C 170	170	146.200	179,6	154.500	0,9	94,7	97,5	PFC2370170
SupeRAC AR-C 200	203	174.600	214	184.000	1,2	94,9	97,7	PFC2370200
SupeRAC AR-C 250	253	217.600	266	228.800	1,8	95,1	97,9	PFC2370250
SupeRAC AR-C 300	304	261.400	320	275.200	2,5	95,0	97,8	PFC2370300
SupeRAC AR-C 350	354	304.400	372	319.900	3,3	95,2	98,0	PFC2370350
SupeRAC AR-C 400	398	342.300	418	359.500	2,7	95,2	98,0	PFC2370400
SupeRAC AR-C 450	455	391.300	477	410.200	3,2	95,4	98,0	PFC2370450
SupeRAC AR-C 500	505	434.300	530	455.800	3,7	95,3	97,9	PFC2370500
SupeRAC AR-C 600	610	524.600	640	550.400	3,6	95,3	97,9	PFC2370600

Pressione di esercizio 6 bar / *Working pressure 6 bar*

Dati tecnici dimensionali a pagina 14 / *Dimensional technical date to page 14*

SupeRAC AR-P

★★★

Regolamento 813/2013/Ue
Regulation 813/2013/Ue

- **Alto rendimento** / ***High efficiency***
- **Pressione di esercizio 6 bar** / ***Working pressure 6 bar***
- **Serie Kit in pezzi** / ***Type kit in pieces***

Caldaia pressurizzata per riscaldamento
Pressurized boiler for heating

Caldaia SupeRAC AR-P fornita completamente disassemblata; idonea per l'introduzione in centrali termiche con accessi molto ridotti. Assemblaggio, saldatura e collaudo da eseguirsi in loco da parte di personale specializzato.

Boiler SupeRAC AR-P supplied totally disassembled; suitable for introduction in heating plants with very small entrance passage. Assembly, welding and hydraulic test to be executed on site from qualified personnel.

Modello *Type*	Potenza max utile *Rated output*		Potenza nominale *Nominal capacity*		Contro pressione focolare *Furnace pressure*	Rendimento *Efficiency* 100% (Tm=70°C)	30% (Tm=50°C)	Codice *Code*
	kW	Kcal/h	kW	Kcal/h	mbar	%	%	
SupeRAC AR-P 170	170	146.200	179,6	154.500	0,9	94,7	97,5	PFC2380170
SupeRAC AR-P 200	203	174.600	214	184.000	1,2	94,9	97,7	PFC2380200
SupeRAC AR-P 250	253	217.600	266	228.800	1,8	95,1	97,9	PFC2380250
SupeRAC AR-P 300	304	261.400	320	275.200	2,5	95,0	97,8	PFC2380300
SupeRAC AR-P 350	354	304.400	372	319.900	3,3	95,2	98,0	PFC2380350
SupeRAC AR-P 400	398	342.300	418	359.500	2,7	95,2	98,0	PFC2380400
SupeRAC AR-P 450	455	391.300	477	410.200	3,2	95,4	98,0	PFC2380450
SupeRAC AR-P 500	505	434.300	530	455.800	3,7	95,3	97,9	PFC2380500
SupeRAC AR-P 600	610	524.600	640	550.400	3,6	95,3	97,9	PFC2380600
SupeRAC AR-P 700	715	614.900	750	645.000	4,5	95,3	97,9	PFC2380700
SupeRAC AR-P 800	820	705.200	860	739.600	4,4	95,3	97,9	PFC2380800
SupeRAC AR-P 900	920	791.200	966	830.800	4,8	95,2	97,9	PFC2380900

Pressione di esercizio 6 bar / *Working pressure 6 bar*

Dati tecnici dimensionali a pagina 14 / *Dimensional technical date to page 14*

SupeRAC SupeRAC-C SupeRAC-P

SupeRAC AR SupeRAC AR-C SupeRAC AR-P

Caldaia pressurizzata per riscaldamento
Pressurized boiler for heating

Dati tecnici dimensionali / *Dimensional technical data*

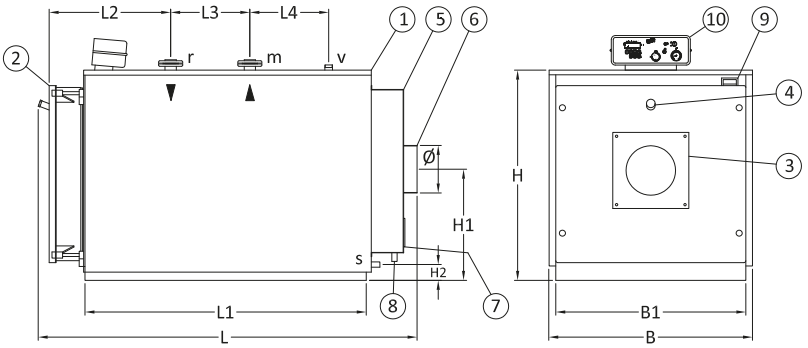

1 – **corpo caldaia** / *boiler shell*
2 – **portellone** / *door*
3 – **piastra sostegno bruciatore** / *burner plate*
4 – **spia controllo fiamma** / *combustion control*
5 – **camera fumi** / *smokes chamber*
6 – **uscita fumi** / *smokes outlet*
7 – **portina pulizia** / *cleaning door*
8 – **scarico condensa fumi** / *smokes condensate discharge*
9 – **targa dati** / *name plate*
10 – **pannello strumenti** / *instrument panel*
m – **mandata riscaldamento** / *heating outlet*
r – **ritorno riscaldamento** / *heating inlet*
v – **vaso espansione** / *expansion vessel*
s – **scarico** / *discharge*

Modello *Type*	**Modello** *Type*	**Dimensioni** *Dimensions*										**Attacchi** *Connections*				**Peso** *Weight*
		B mm	**B1** mm	**L** mm	**L1** mm	**L2** mm	**L3** mm	**L4** mm	**H** mm	**H1** mm	**H2** mm	**r/m** DN	**V** DN	**s** DN	**ø** mm	kg
SupeRAC 93*	SupeRAC AR 80	790	750	1110	760	430	260	140	880	460	75	2”	1” 1/4	3/4”	200	250
SupeRAC 105*	SupeRAC AR 90	790	750	1110	760	430	260	140	880	460	75	2”	1” 1/4	3/4”	200	270
SupeRAC 150	SupeRAC AR 130	790	750	1360	1010	430	510	140	880	460	75	2”	1” 1/4	3/4”	200	310
SupeRAC 190	SupeRAC AR 170	940	900	1405	1010	465	450	170	990	510	45	65	1” 1/2	3/4”	220	460
SupeRAC 230	SupeRAC AR 200	940	900	1405	1010	465	450	170	990	510	45	65	1” 1/2	3/4”	220	480
SupeRAC 290	SupeRAC AR 250	940	900	1655	1260	465	700	170	990	510	45	65	1” 1/2	3/4”	220	690
SupeRAC 345	SupeRAC AR 300	940	900	1655	1260	465	700	170	990	510	45	65	1” 1/2	3/4”	220	710
SupeRAC 405	SupeRAC AR 350	940	900	1905	1510	465	950	170	990	510	45	65	1” 1/2	3/4”	220	760
SupeRAC 465	SupeRAC AR 400	1040	1000	1990	1512	625	792	200	1150	595	80	80	2”	3/4”	250	870
SupeRAC 520	SupeRAC AR 450	1040	1000	1990	1512	625	792	200	1150	595	80	80	2”	3/4”	250	890
SupeRAC 580	SupeRAC AR 500	1040	1000	2290	1812	625	1092	200	1150	595	80	80	2”	3/4”	250	940
SupeRAC 695	SupeRAC AR 600	1240	1200	2345	1814	625	974	280	1280	640	55	100	65	3/4”	350	1310
SupeRAC 810	SupeRAC AR 700	1240	1200	2545	2014	625	1174	280	1280	640	55	100	65	3/4”	350	1380
SupeRAC 930	SupeRAC AR 800	1240	1200	2545	2014	625	1174	280	1280	640	55	100	65	3/4”	350	1440
SupeRAC 1045	SupeRAC AR 900	1240	1200	2795	2264	625	1424	280	1280	640	85	100	65	3/4”	350	1620
SupeRAC 1220	SupeRAC AR 1100	1380	1380	2950	2416	430	1700	320	1500	810	85	125	80	1” 1/2	400	2200
SupeRAC 1450	SupeRAC AR 1300	1380	1380	3200	2666	430	1950	320	1500	810	85	125	80	1” 1/2	400	2580
SupeRAC 1860	SupeRAC AR 1640	1610	1610	3245	2680	430	1440	840	1800	965	125	150	100	1” 1/2	450	3300
SupeRAC 2100	SupeRAC AR 1850	1610	1610	3535	2970	430	1730	840	1800	965	125	150	100	1” 1/2	450	3640
SupeRAC 2330	SupeRAC AR 2050	1610	1610	3535	2970	430	1730	840	1800	965	125	150	100	1” 1/2	450	3750
SupeRAC 2910	SupeRAC AR 2580	1800	1800	3955	3320	510	1700	1100	2000	1070	135	200	125	1” 1/2	500	5140
SupeRAC 3490	SupeRAC AR 3100	1800	1800	4255	3620	510	2000	1100	2000	1070	135	200	125	1” 1/2	500	5650
SupeRAC 4070	SupeRAC AR 3600	2000	2000	4790	4024	522	2200	1200	2210	1700	145	200	125	1” 1/2	600	7490

La I.VAR. INDUSTRY si riserva di apportare quelle modifiche che giudicherà necessarie per migliorare la produzione.
I.VAR. INDUSTRY reserves the right to make any modifications considered necessary for improving production.

Su richiesta anche 8, 10, 12 e 14 bar / *On request also 8, 10, 12 or 14 bar*
* Caldaia esente dal controllo prevenzione incendi / *Boiler exempt from fire prevention control*

ACCESSORI DI SERIE (inclusi nella fornitura)

- Mantello in lamiera elettrozincata verniciata a forno (copertura totale fino al mod. 1045 / mod. SupeRAC 900 AR)
- Turbolatori in acciaio inox
- Controflange sugli attacchi idraulici flangiati
- Pannello di comando con centralina elettronica per caldaia con bruciatore Monostadio/Bistadio/Modulante - Dettagli a pagina 66

ACCESSORI A RICHIESTA

- Foratura piastra per bruciatore
- Pressione di esercizio 8 bar
- Pressioni diverse
- Bruciatore a gas/gasolio/nafta

ACCESSORIES INCLUDED IN STANDARD SUPPLY

- *Mattress in hot painted galvanized steel sheet (Total cover untill mod. SupeRAC 1045 / mod. SupeRAC 900 AR)*
- *Turbolators in stainless steel*
- *Mating flanges on the flanged hydraulic connection*
- *Control panel with unit electronic for boiler with Monostage/Two-stage/Modulate Burner - Particular to page 66*

ACCESSORIES ON REQUEST

- *Plate drilling for burner*
- *Working pressure 8 bar*
- *Different pressure*
- *Gas/light oil /heavy oil burner*

Dati tecnici per accoppiamento bruciatore / *Technical data for burner matching*

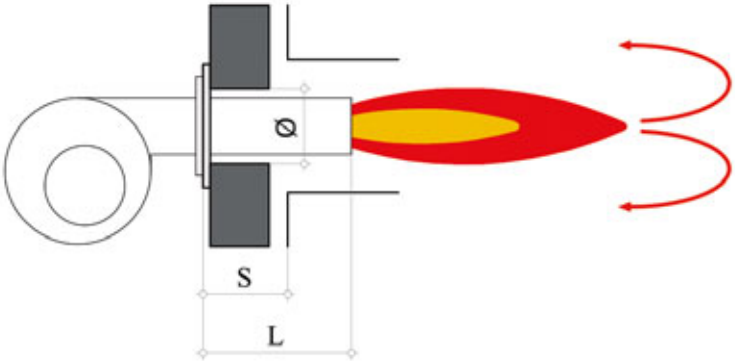

TIPOLOGIA AD INVERSIONE DI FIAMMA
REVERSE FLAME TYPE

Modello *Type*	Potenza nominale *Nominal capacity* kW	Potenza focolare *Furnace capacity* kW	Contropr. Focolare *Furnace pressure* mbar	Foro del cemento sul portellone *Cement hole on door* Ø mm	Distanza da inizio focolare *Distance from furnace* S mm	Lunghezza boccaglio *Burner head lenght* min/max L mm	Tipologia *Tipology*	Ø focolare interno *Internal furnace Ø* mm	Lunghezza focolare interna *Internal furnace lenght* mm
SupeRAC 93	93	103	0,5	160	165	210/280		422	691
SupeRAC 105	104,7	115,5	0,7	160	165	210/280		422	691
SupeRAC 150	151,2	167	1,2	160	165	210/280		422	941
SupeRAC 190	192	211	1,2	200	185	250/330		550	950
SupeRAC 230	233	257	1,5	200	185	250/330		550	950
SupeRAC 290	291	320	2,3	200	185	250/330		548	1190
SupeRAC 345	349	384	3,3	200	185	250/330	inversione	548	1190
SupeRAC 405	407	449	4,4	200	185	250/330	di fiamma	548	1440
SupeRAC 465	465	511	3,3	260	245	320/400		626	1389
SupeRAC 520	523	577	4,3	260	245	320/400		626	1389
SupeRAC 580	581	637	4,8	260	245	320/400		626	1689
SupeRAC 695	700	771	4,5	260	245	320/400		734	1658
SupeRAC 810	820	899	5,6	260	245	320/400		734	1788
SupeRAC 930	940	1027	5,4	260	245	320/400	*reverse*	734	1858
SupeRAC 1045	1060	1156	6,0	260	245	320/400	*flame*	734	2108
SupeRAC 1220	1240	1349	6,5	300	250	350/420		830	2250
SupeRAC 1450	1480	1606	6,8	300	250	350/420		830	2500
SupeRAC 1860	1890	2056	7,0	350	250	350/420		980	2500
SupeRAC 2100	2100	2282	7,2	350	250	350/420		980	2750
SupeRAC 2330	2360	2570	7,2	350	250	350/420		980	2750
SupeRAC 2910	2960	3213	7,5	350	270	370/500		1126	3000
SupeRAC 3490	3550	3855	7,8	350	270	370/500		1126	3300
SupeRAC 4070	4150	4497	9,0	400	280	380/500		1222	3780

Modello *Type*	Potenza nominale *Nominal capacity* kW	Potenza focolare *Furnace capacity* kW	Contropr. Focolare *Furnace pressure* mbar	Foro del cemento sul portellone *Cement hole on door* Ø mm	Distanza da inizio focolare *Distance from furnace* S mm	Lunghezza boccaglio *Burner head lenght* min/max L mm	Tipologia *Tipology*	Ø focolare interno *Internal furnace Ø* mm	Lunghezza focolare interna *Internal furnace lenght* mm
SupeRAC AR 80	81	69.660	0,4	160	165	210/280		422	691
SupeRAC AR 90	91	78.260	0,5	160	165	210/280		422	691
SupeRAC AR 130	132	113.500	0,9	160	165	210/280		422	941
SupeRAC AR 170	170	146.200	0,9	200	185	250/330		550	950
SupeRAC AR 200	203	174.600	1,2	200	185	250/330		550	950
SupeRAC AR 250	253	217.600	1,8	200	185	250/330		548	1190
SupeRAC AR 300	304	261.400	2,5	200	185	250/330	inversione	548	1190
SupeRAC AR 350	354	304.400	3,3	200	185	250/330	di fiamma	548	1440
SupeRAC AR 400	398	342.300	2,7	260	245	320/400		626	1389
SupeRAC AR 450	455	391.300	3,2	260	245	320/400		626	1389
SupeRAC AR 500	505	434.300	3,7	260	245	320/400		626	1689
SupeRAC AR 600	610	524.600	3,6	260	245	320/400		734	1658
SupeRAC AR 700	715	614.900	4,5	260	245	320/400		734	1788
SupeRAC AR 800	820	705.200	4,4	260	245	320/400	*reverse*	734	1858
SupeRAC AR 900	920	791.200	4,8	260	245	320/400	*flame*	734	2108
SupeRAC AR 1100	1100	946.000	5,4	300	250	350/420		830	2250
SupeRAC AR 1300	1300	1.118.000	5,6	300	250	350/420		830	2500
SupeRAC AR 1640	1645	1.414.700	5,8	350	250	350/420		980	2500
SupeRAC AR 1850	1850	1.591.000	6,0	350	250	350/420		980	2750
SupeRAC AR 2050	2050	1.763.000	6,5	350	250	350/420		980	2750
SupeRAC AR 2580	2580	2.218.800	6,8	350	270	370/500		1126	3000
SupeRAC AR 3100	3100	2.666.000	7,5	350	270	370/500		1126	3300
SupeRAC AR 3600	3610	3.104.600	8,4	400	280	380/500		1222	3780

SupeRAC-2F

- Alto rendimento
- A doppio focolare
- Pressione di esercizio 6 bar

- *High efficiency*
- *With two furnaces*
- *Working pressure 6 bar*

Caldaia pressurizzata per riscaldamento
Pressurized boiler for heating

Caldaia a doppio focolare composta da due corpi SupeRAC sovrapposti. Tale caldaia è idonea al funzionamento a due fiamme, e su richiesta a quattro fiamme (con 2 bruciatori bistadio). La regolazione può essere in parallelo o in cascata, con inversione della sequenza di accensione.

Boiler with double furnace composed with two boilers SupeRAC placed one over the other one. This boiler is suitable to function with two flames, and on request with four flames (with two two-stage burners). The regulation can be in parallel or in cascade, with inversion of the start-up frequency.

Modello *Type*	Potenza max utile *Rated output*		Potenza nominale *Nominal capacity*		Contro pressione focolare *Furnace pressure*	Rendimento *Efficiency* 100% (Tm=70°C)	30% (Tm=50°C)	Codice *Code*
	kW	Kcal/h	kW	Kcal/h	mbar	%	%	
SupeRAC-2F 93	186	159.960	206	177.200	0,5	90,3	91,8	PFC2190093
SupeRAC-2F 105	209,4	180.080	231	198.600	0,7	90,6	92,0	PFC2190105
SupeRAC-2F 150	302,4	260.060	334	287.200	1,2	90,5	92,0	PFC2190150
SupeRAC-2F 190	384	330.240	422	363.000	1,2	91,0	92,4	PFC2190190
SupeRAC-2F 230	466	400.760	514	442.000	1,5	90,7	92,1	PFC2190230
SupeRAC-2F 290	582	500.520	640	550.400	2,3	90,9	92,3	PFC2190290
SupeRAC-2F 345	698	600.280	768	600.480	3,3	90,9	92,3	PFC2190345
SupeRAC-2F 405	814	700.040	898	772.280	4,4	90,6	92,1	PFC2190405
SupeRAC-2F 465	930	799.800	1.022	878.920	3,3	91,0	92,4	PCF2190465
SupeRAC-2F 520	1.046	899.560	1.154	992.440	4,3	90,6	92,0	PCF2190520

Pressione di esercizio 6 bar (93÷150 a 5 bar) / *Working pressure 6 bar (93÷130 a 5 bar)*

ACCESSORI DI SERIE (inclusi nella fornitura)
- Mantello in lamiera elettrozincata verniciata a forno
- Turbolatori in acciaio inox
- Controflange sugli attacchi idraulici flangiati
- Pannello strumenti comprendente: n. 4 termostati bruciatore, n. 2 termostati di sicurezza a riarmo manuale, n. 1 interruttore generale, n. 1 fusibile, n. 2 termometri a quadrante (pagina 68)

ACCESSORIES INCLUDED IN STANDARD SUPPLY
- *Mattress in hot painted galvanized steel sheet*
- *Turbolators in stainless steel*
- *Mating flanges on the flanged hydraulic connection*
- *Instrument panel including: n. 4 burners thermostat, n. 2 safety thermostats at manual reset, n. 1 main switch, n. 1 fuse, n. 2 dial thermometers (page 68)*

ACCESSORI A RICHIESTA
- Foratura piastra per bruciatore
- Pressione di esercizio 8 bar
- Pressioni diverse
- Bruciatore a gas/gasolio/nafta
- Certificazione a tre stelle (Direttiva 92/42/EEC)

ACCESSORIES ON REQUEST
- *Plate drilling for burner*
- *Working pressure 8 bar*
- *Different pressure*
- *Gas/light oil /heavy oil burner*
- *Three stars certificate (Directive 92/42/EEC)*

Dati tecnici dimensionali / *Dimensional technical data*

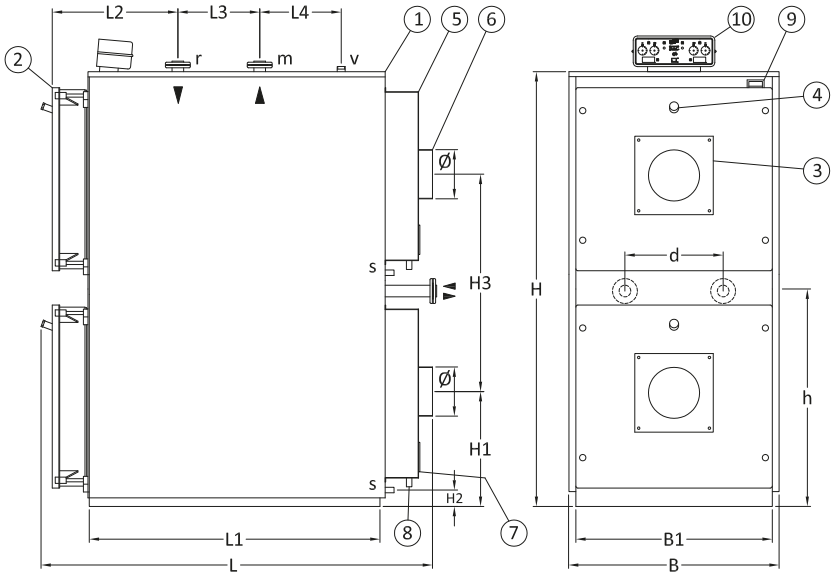

1 – **corpo caldaia** / *boiler shell*
2 – **portellone** / *door*
3 – **piastra sostegno bruciatore** / *burner plate*
4 – **spia controllo fiamma** / *combustion control*
5 – **camera fumi** / *smokes chamber*
6 – **uscita fumi** / *smokes outlet*
7 – **portina pulizia** / *cleaning door*
8 – **scarico condensa fumi** / *smokes condensate discharge*
9 – **targa dati** / *name plate*
10 – **pannello strumenti** / *instrument panel*
m – **mandata riscaldamento** / *heating outlet*
r – **ritorno riscaldamento** / *heating inlet*
v – **vaso espansione** / *expansion vessel*
s – **scarico** / *discharge*

Modello *Type*	**Dimensioni** *Dimensions*													**Attacchi** *Connections*				**Peso** *Weight*
	B mm	**B1** mm	**L** mm	**L1** mm	**L2** mm	**L3** mm	**L4** mm	**H** mm	**H1** mm	**H2** mm	**H3** mm	**d** mm	**h** mm	**r/m** DN	**V** DN	**s** DN	**ø** mm	kg
SupeRAC-2F 93	790	750	1110	760	430	260	140	1730	460	75	850	480	896	2”	1” 1/4	3/4”	200	500
SupeRAC-2F 105	790	750	1110	760	430	260	140	1730	460	75	850	480	896	2”	1” 1/4	3/4”	200	540
SupeRAC-2F 150	790	750	1360	1010	430	510	140	1730	460	75	850	480	896	2”	1” 1/4	3/4”	200	620
SupeRAC-2F 190	940	900	1405	1010	465	450	170	1950	510	45	960	580	1005	65,0	1” 1/2	3/4”	220	920
SupeRAC-2F 230	940	900	1405	1010	465	450	171	1950	510	45	960	580	1005	65,0	1” 1/2	3/4”	220	960
SupeRAC-2F 290	940	900	1655	1260	465	700	1710	1950	510	45	960	580	1005	65,0	1” 1/2	3/4”	220	1080
SupeRAC-2F 345	940	900	1655	1260	465	700	171	1950	510	45	960	580	1005	65,0	1” 1/2	3/4”	220	1100
SupeRAC-2F 405	940	900	1905	1510	465	950	170	1950	510	45	960	580	1005	65,0	1” 1/2	3/4”	220	1220
SupeRAC-2F 465	1040	1000	1990	1512	625	792	200	2400	595	80	/	580	1180	80,0	2”	3/4”	250	1740
SupeRAC-2F 520	1040	1000	1990	1512	625	792	200	2400	595	80	/	580	1180	80,0	2”	3/4”	250	1780

La I.VAR. INDUSTRY si riserva di apportare quelle modifiche che giudicherà necessarie per migliorare la produzione.
I.VAR. INDUSTRY reserves the right to make any modifications considered necessary for improving production.

Dati tecnici per accoppiamento bruciatore / *Technical data for burner matching*

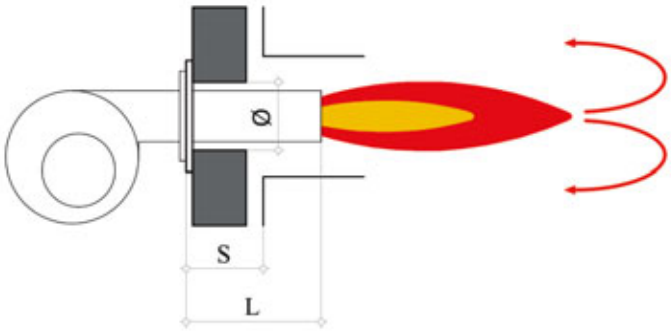

TIPOLOGIA AD INVERSIONE DI FIAMMA
REVERSE FLAME TYPE

Modello *Type*	**Potenza nominale** *Nominal capacity* kW	**Potenza focolare** *Furnace capacity* kW	**Contropr. Focolare** *Furnace pressure* mbar	**Foro del cemento sul portellone** *Cement hole on door* Ø mm	**Distanza da inizio focolare** *Distance from furnace* S mm	**Lunghezza boccaglio** *Burner head lenght* min/max L mm	**Tipologia** *Tipology*	**Ø focolare interno** *Internal furnace Ø* mm	**Lunghezza focolare interna** *Internal furnace lenght* mm
SupeRAC-2F 93	186	206	0,5	160	165	210/280		422	691
SupeRAC-2F 105	209,4	231	0,7	160	165	210/280	inversione	422	691
SupeRAC-2F 150	302,4	334	1,2	160	165	210/280	di fiamma	422	941
SupeRAC-2F 190	384	422	1,2	200	185	250/330		550	950
SupeRAC-2F 230	466	514	1,5	200	185	250/330		550	950
SupeRAC-2F 290	582	640	2,3	200	185	250/330	*reverse*	548	1190
SupeRAC-2F 345	698	768	3,3	200	185	250/330	*flame*	548	1190
SupeRAC-2F 405	814	898	4,4	200	185	250/330		548	1440
SupeRAC-2F 465	930	1.022	3,3	260	245	320/400		626	1389
SupeRAC-2F 520	1.046	1.154	4,3	260	245	320/400		626	1389

Trispace

- Alto rendimento
- Serie stretta
- Tre giri di fumo
- Basso NOx

- *High efficiency*
- *Narrow type*
- *Three smoke passes*
- *Low NOx*

Caldaia pressurizzata per riscaldamento
Pressurized boiler for heating

Caldaia monoblocco, a tre giri di fumo (combustione pressurizzata – basso NOx), con ampio focolare a fiamma passante con fondo bagnato. Struttura geometrica (fascio tubiero sopra la camera di combustione) che consente di ridurne la larghezza.
La caldaia TRISPACE è consigliata per l'utilizzo in centrali termiche con stretti passaggi di accesso e con dimensioni totali contenute, adatta all'utilizzo in impianti di riscaldamento ad acqua calda fino a 110°C. Idonea per funzionare con gas, GPL, gasolio e nafta.

Monobloc boiler, three smoke passes (pressurized combustion – low NOx), with wide furnace at passing flame with wet back. Geometrical structure (tube nest over the combustion chamber) which permits to reduce the width. The boiler TRISPACE is suggested to be used in heating plants with narrow entry passages and with small dimensions, suitable to be used in heating plants with hot water up to 110°C. Suitable to work with gas, LPG, light oil and heavy oil.

Modello *Type*	Potenza max utile *Rated output*		Potenza nominale *Nominal capacity*		Contro pressione focolare *Furnace pressure*	Rendimento *Efficiency* 100% (Tm=70°C)	30% (Tm=50°C)	Codice *Code*
	kW	Kcal/h	kW	Kcal/h	mbar	%	%	
TRISPACE 31*	31,4	27.000	34,9	30.000	0,2	90,0	92,9	PFC0401031
TRISPACE 60*	58	49.880	64,4	55.400	0,4	90,1	93,2	PFC0401060
TRISPACE 80*	81	69.660	89,7	77.100	0,6	90,3	93,4	PFC0401080
TRISPACE 105*	104,8	90.130	115,8	99.600	0,7	90,5	93,6	PFC0401105
TRISPACE 130	125	107.500	138,3	118.940	1,0	90,4	93,6	PFC0401130
TRISPACE 190	190	163.400	209,9	180.500	1,5	90,5	93,8	PFC0401190
TRISPACE 230	226,5	194.800	248,9	214.100	2,1	91,0	93,7	PFC0401230
TRISPACE 260	255	219.300	282,1	242.600	2,5	90,4	93,9	PFC0401260
TRISPACE 345	340	292.400	374	321.600	3,1	90,9	94,0	PFC0401345
TRISPACE 405	396,1	340.650	432,9	372.300	3,9	91,5	94,2	PFC0401405
TRISPACE 440	440	378.400	486,2	418.100	4,9	90,5	93,5	PFC0401465
TRISPACE 520	514,4	442.400	562,2	483.500	4,2	91,5	93,8	PFC0401520
TRISPACE 580	580	498.800	641,6	551.800	5,4	90,4	93,3	PFC0401580
TRISPACE 650	650	559.000	717,4	616.960	6,6	90,6	93,4	PFC0401650
TRISPACE 800	800,4	688.340	865	743.900	8,8	92,5	95,4	PFC0401800
TRISPACE 1000	1000	860.000	1080	928.800	9,3	92,6	95,5	PFC0401000

Pressione di esercizio 6 bar (31÷130 a 5 bar) / *Working pressure 6 bar (31÷130 a 5 bar)*

* Caldaia esente dal controllo prevenzione incendi / *Boiler exempt from fire prevention control*

ACCESSORI DI SERIE (inclusi nella fornitura)
- Mantello in lamiera elettrozincata verniciata a forno
- Turbolatori in acciaio inox
- Controflange sugli attacchi idraulici flangiati
- Pannello di comando con centralina elettronica (per caldaia con bruciatore Monostadio/Bistadio/Modulante) - Dettagli a pagina 66
- Foratura piastra secondo EN226 per modello Trispace 31-80

ACCESSORIES INCLUDED IN STANDARD SUPPLY
- *Mattress in hot painted galvanized steel sheet*
- *Turbolators in stainless steel*
- *Mating flanges on the flanged hydraulic connection*
- *Control panel with unit electronic (for boiler with Monostage/Two-stage/ Modulate Burner) - Particular to page 66*
- *Plate drilling according to EN226 for models Trispace 31-80*

ACCESSORI A RICHIESTA
- Foratura piastra per bruciatore
- Bruciatore a gas/gasolio/nafta

ACCESSORIES ON REQUEST
- *Plate drilling for burner*
- *Gas/light oil /heavy oil burner*

Dati tecnici dimensionali / *Dimensional technical data*

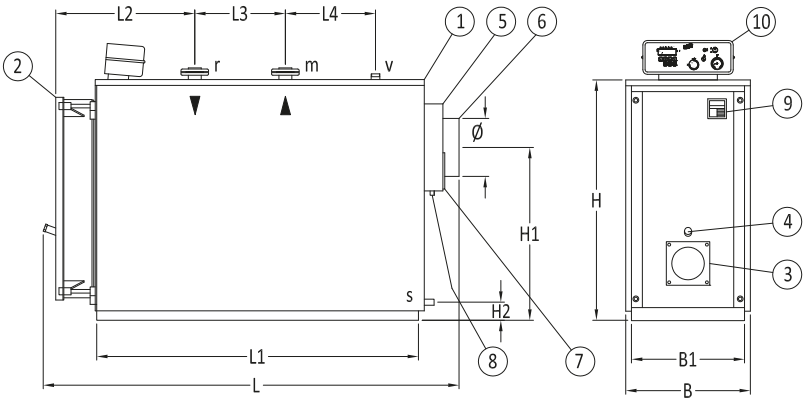

1 – **corpo caldaia** / *boiler shell*
2 – **portellone** / *door*
3 – **piastra sostegno bruciatore** / *burner plate*
4 – **spia controllo fiamma** / *combustion control*
5 – **camera fumi** / *smokes chamber*
6 – **uscita fumi** / *smokes outlet*
7 – **portina pulizia** / *cleaning door*
8 – **scarico condensa fumi** / *smokes condensate discharge*
9 – **targa dati** / *name plate*
10 – **pannello strumenti** / *instrument panel*
m – **mandata riscaldamento** / *heating outlet*
r – **ritorno riscaldamento** / *heating inlet*
v – **vaso espansione** / *expansion vessel*
s – **scarico** / *discharge*

Modello *Type*	**Dimensioni** *Dimensions*										**Attacchi** *Connections*				**Peso** *Weight*
	B	**B1**	**L**	**L1**	**L2**	**L3**	**L4**	**H**	**H1**	**H2**	**r/m**	**V**	**s**	**ø**	
	mm	**mm**	**mm**	**mm**	**mm**	**mm**	**mm**	**mm**	**mm**	**mm**	**DN**	**DN**	**DN**	**mm**	**kg**
TRISPACE 31*	560	500	940	633	405	263	/	910	619	130	1” 1/4	1”	3/4”	150	210
TRISPACE 60*	560	500	1090	758	405	388	/	910	619	130	1” 1/4	1”	3/4”	150	230
TRISPACE 80*	560	500	1090	758	405	388	/	910	619	130	1” 1/4	1”	3/4”	150	245
TRISPACE 105*	620	560	1260	860	470	330	150	1030	705	130	2”	1” 1/4	3/4”	180	350
TRISPACE 130	620	560	1260	860	470	330	150	1030	705	130	2”	1” 1/4	3/4”	180	355
TRISPACE 190	680	620	1460	1010	520	440	170	1160	800	130	65	1” 1/2	3/4”	200	425
TRISPACE 230	680	620	1710	1260	520	690	170	1160	800	130	65	1” 1/2	3/4”	200	495
TRISPACE 260	680	620	1710	1260	520	690	170	1160	800	130	65	1” 1/2	3/4”	200	500
TRISPACE 345	780	720	1760	1260	560	690	170	1360	950	130	65	1” 1/2	3/4”	250	670
TRISPACE 405	780	720	2010	1510	560	940	170	1360	950	130	65	1” 1/2	3/4”	250	750
TRISPACE 440	780	720	2010	1510	560	940	170	1360	950	130	65	1” 1/2	3/4”	250	760
TRISPACE 520	880	820	2160	1612	660	900	200	1530	1060	135	80	2”	1”	300	1105
TRISPACE 580	880	820	2160	1612	660	900	200	1530	1060	135	80	2”	1”	300	1120
TRISPACE 650	880	820	2360	1812	660	1100	200	1530	1060	135	80	2”	1”	300	1225
TRISPACE 800	1010	950	2490	2016	640	1165	280	1720	1275	160	100	65	1”	350	1890
TRISPACE 1000	1060	1000	2740	2266	640	1415	280	1770	1300	140	100	65	1”	350	2120

La I.VAR. INDUSTRY si riserva di apportare quelle modifiche che giudicherà necessarie per migliorare la produzione.
I.VAR. INDUSTRY reserves the right to make any modifications considered necessary for improving production.

**Caldaia esente dal controllo prevenzione incendi / Boiler exempt from fire prevention control*

Dati tecnici per accoppiamento bruciatore / *Technical data for burner matching*

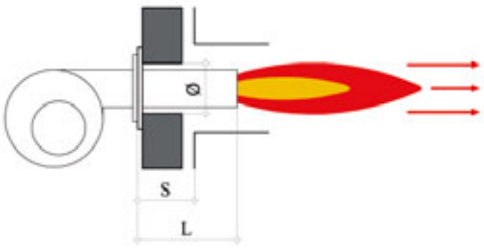

TIPOLOGIA A FIAMMA PASSANTE
THROUGH FLAME TYPE

Modello *Type*	**Potenza nominale** *Nominal capacity*	**Potenza focolare** *Furnace capacity*	**Contropr. Focolare** *Furnace pressure*	**Foro del cemento sul portellone** *Cement hole on door*	**Distanza da inizio focolare** *Distance from furnace*	**Lunghezza boccaglio** *Burner head lenght* min/max	**Tipologia** *Tipology*	**Ø focolare interno** *Internal furnace Ø*	**Lunghezza focolare interna** *Internal furnace lenght*
	kW	**kW**	**mbar**	**Ø mm**	**S mm**	**L mm**		**mm**	**mm**
TRISPACE 31	31,4	34,9	0,2	120	102	95/200		332	581
TRISPACE 60	58	64,4	0,4	120	102	95/200		332	706
TRISPACE 80	81	89,7	0,6	120	102	95/200		332	706
TRISPACE 105	104,8	115,8	0,7	150	161	140/250	fiamma	392	790
TRISPACE 130	125	138,3	1,0	150	161	140/250	passante	392	790
TRISPACE 190	190	209,9	1,5	180	196	170/300		450	940
TRISPACE 230	226,5	248,9	2,1	180	196	170/300		448	1190
TRISPACE 260	255	282,1	2,5	180	196	170/300		448	1190
TRISPACE 345	340	374	3,1	200	236	210/300		538	1190
TRISPACE 405	396,1	432,9	3,9	200	236	210/300	*through*	538	1440
TRISPACE 440	440	486,2	4,9	200	236	210/300	*flame*	538	1440
TRISPACE 520	514,4	562,2	4,2	260	236	210/300		626	1486
TRISPACE 580	580	641,6	5,4	260	236	210/300		626	1486
TRISPACE 650	650	717,4	6,6	260	236	210/300		626	1686
TRISPACE 800	800,4	865	8,8	260	262	220/310		684	1938
TRISPACE 1000	1000	1080	9,3	260	262	220/310		684	2188

Trispace-TS

- Alto rendimento
- Serie stretta
- Tre giri di fumo
- Basso NOx
- Bassa temperatura anticondensa
- Funzionamento a temperatura scorrevole
- Versione blindata

- *High efficiency*
- *Narrow type*
- *Three smoke passes*
- *Low NOx*
- *Low temperature anti-condensate*
- *Version for function at chancing temperature*
- *"Armored plated"*

Caldaia pressurizzata per riscaldamento
Pressurized boiler for heating

Caldaia monoblocco, a tre giri di fumo (combustione pressurizzata – basso NOx), con ampio focolare a fiamma passante con fondo bagnato, con fascio tubiero bimetallico con strato interno blindato in acciaio inox. Tale struttura permette di funzionare a bassa temperatura (temperatura minima di ritorno 25°C), ed ha un'importante funzione anticondensa. Inoltre la struttura geometrica (fascio tubiero sopra la camera di combustione) che consente di ridurne la larghezza. La caldaia TRISPACE-TS è consigliata per l'utilizzo in centrali termiche con stretti passaggi di accesso e con dimensioni totali contenute e per l'utilizzo in impianti funzionanti a bassa temperatura, adatta all'utilizzo in impianti di riscaldamento ad acqua calda fino a 110°C. Idonea per funzionare con gas, GPL, gasolio e nafta.

Monobloc boiler, three smoke passes (pressurized combustion – low NOx), with wide furnace at passing flame with wet back, with tube nest bimetallic with internal coat armor-plated in stainless steel. This structure permits to work at low temperature (minimum return temperature 25°C), and it has an important function of anticondensate. Moreover the geometrical structure (tube nest over the combustion chamber) permits to reduce the width. The boiler TRISPACE-TS is suggested to be used in heating plants with narrow entry passages and with small dimensions and in heating plants working at low temperature, suitable to be used in heating plants with hot water up to 110°C. Suitable to work with gas, LPG, light oil and heavy oil.

Modello *Type*	Potenza max utile *Rated output*		Potenza nominale *Nominal capacity*		Contro pressione focolare *Furnace pressure*	Rendimento lato fumi *Efficiency* 100% (Tm=70°C)	30% (Tm=40°C)	Codice *Code*
	kW	Kcal/h	kW	Kcal/h	mbar	%	%	
TRISPACE-TS 31*	31,7	27.270	34,8	29.930	0,2	91,1	95,6	PFC0501031
TRISPACE-TS 60*	55	47.300	60,4	51.940	0,6	91,1	95,6	PFC0501060
TRISPACE-TS 80*	76	65.360	84,3	72.500	0,8	90,2	94,7	PFC0501080
TRISPACE-TS 105*	99	85.140	107,8	92.710	0,9	91,8	96,3	PFC0501105
TRISPACE-TS 130	115	98.900	127,4	109.560	1,1	90,3	94,8	PFC0501130
TRISPACE-TS 190	175	150.500	193,8	166.670	1,7	90,3	94,8	PFC0501190
TRISPACE-TS 230	209	179.740	227,9	195.990	2,4	91,7	96,2	PFC0501230
TRISPACE-TS 260	233	200.380	258	221.880	2,8	90,3	94,8	PFC0501260
TRISPACE-TS 345	315	270.900	347,7	299.020	3,7	90,6	95,1	PFC0501345
TRISPACE-TS 405	370	318.200	403	346.580	4,8	91,8	96,3	PFC0501405
TRISPACE-TS 440	400	344.000	442,5	380.550	5,5	90,4	94,9	PFC0501465
TRISPACE-TS 520	477,4	410.560	521,7	448.660	4,9	91,5	94,5	PFC0501520
TRISPACE-TS 580	530	455.800	579,2	498.110	6,2	91,5	94,6	PFC0501580
TRISPACE-TS 650	576,3	495.620	629,8	541.630	6,8	91,5	94,5	PFC0501650
TRISPACE-TS 800	747,3	642.680	800	688.000	9,2	93,4	97,6	PFC0501800
TRISPACE-TS 1000	935	804.100	1000	860.000	10,1	93,5	97,7	PFC0501000

Pressione di esercizio 6 bar (31÷130 a 5 bar) / Working pressure 6 bar (31÷130 a 5 bar)
* Caldaia esente dal controllo prevenzione incendi / *Boiler exempt from fire prevention control*

ACCESSORI DI SERIE (inclusi nella fornitura)
- Mantello in lamiera elettrozincata verniciata a forno
- Turbolatori in acciaio inox
- Controflange sugli attacchi idraulici flangiati
- Pannello di comando con centralina elettronica (per caldaia con bruciatore Monostadio/Bistadio/Modulante) - Dettagli a pagina 66
- Foratura piastra secondo EN226 per modello Trispace-TS 31-80

ACCESSORIES INCLUDED IN STANDARD SUPPLY
- *Mattress in hot painted galvanized steel sheet*
- *Turbolators in stainless steel*
- *Mating flanges on the flanged hydraulic connection*
- *Control panel with unit electronic (for boiler with Monostage/Two-stage/ Modulate Burner) - Particular to page 66*
- *Plate drilling according to EN226 for models Trispace 31-80*

ACCESSORI A RICHIESTA
- Foratura piastra per bruciatore
- Bruciatore a gas/gasolio/nafta

ACCESSORIES ON REQUEST
- *Plate drilling for burner*
- *Gas/light oil /heavy oil burner*

Dati tecnici dimensionali / *Dimensional technical data*

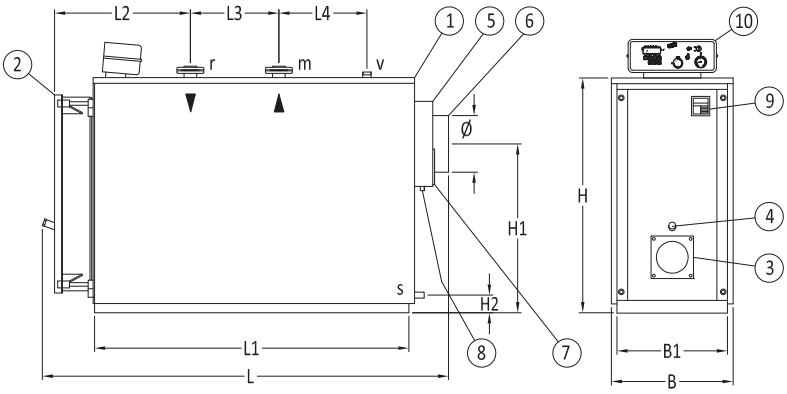

1 – **corpo caldaia** / *boiler shell*
2 – **portellone** / *door*
3 – **piastra sostegno bruciatore** / *burner plate*
4 – **spia controllo fiamma** / *combustion control*
5 – **camera fumi** / *smokes chamber*
6 – **uscita fumi** / *smokes outlet*
7 – **portina pulizia** / *cleaning door*
8 – **scarico condensa fumi** / *smokes condensate discharge*
9 – **targa dati** / *name plate*
10 – **pannello strumenti** / *instrument panel*
m – **mandata riscaldamento** / *heating outlet*
r – **ritorno riscaldamento** / *heating inlet*
v – **vaso espansione** / *expansion vessel*
s – **scarico** / *discharge*

Modello *Type*	**Dimensioni** *Dimensions*										**Attacchi** *Connections*				**Peso** *Weight*
	B	**B1**	**L**	**L1**	**L2**	**L3**	**L4**	**H**	**H1**	**H2**	**r/m**	**V**	**s**	**ø**	
	mm	**mm**	**mm**	**mm**	**mm**	**mm**	**mm**	**mm**	**mm**	**mm**	**DN**	**DN**	**DN**	**mm**	**kg**
TRISPACE-TS 31*	560	500	940	633	405	263	/	910	619	130	1” 1/4	1”	3/4”	150	220
TRISPACE-TS 60*	560	500	1090	758	405	388	/	910	619	130	1” 1/4	1”	3/4”	150	240
TRISPACE-TS 80*	560	500	1090	758	405	388	/	910	619	130	1” 1/4	1”	3/4”	150	255
TRISPACE-TS 105*	620	560	1260	860	470	330	150	1030	705	130	2”	1” 1/4	3/4”	180	370
TRISPACE-TS 130	620	560	1260	860	470	330	150	1030	705	130	2”	1” 1/4	3/4”	180	375
TRISPACE-TS 190	680	620	1460	1010	520	440	170	1160	800	130	65	1” 1/2	3/4”	200	455
TRISPACE-TS 230	680	620	1710	1260	520	690	170	1160	800	130	65	1” 1/2	3/4”	200	530
TRISPACE-TS 260	680	620	1710	1260	520	690	170	1160	800	130	65	1” 1/2	3/4”	200	535
TRISPACE-TS 345	780	720	1760	1260	560	690	170	1360	950	130	65	1” 1/2	3/4”	250	720
TRISPACE-TS 405	780	720	2010	1510	560	940	170	1360	950	130	65	1” 1/2	3/4”	250	810
TRISPACE-TS 440	780	720	2010	1510	560	940	170	1360	950	130	65	1” 1/2	3/4”	250	820
TRISPACE-TS 520	880	820	2160	1612	660	900	200	1530	1060	135	80	2”	1”	300	1195
TRISPACE-TS 580	880	820	2160	1612	660	900	200	1530	1060	135	80	2”	1”	300	1210
TRISPACE-TS 650	880	820	2360	1812	660	1100	200	1530	1060	135	80	2”	1”	300	1320
TRISPACE-TS 800	1010	950	2490	2016	640	1165	280	1720	1275	160	100	65	1”	350	2050
TRISPACE-TS 1000	1060	1000	2740	2266	640	1415	280	1770	1300	140	100	65	1”	350	2280

La I.VAR. INDUSTRY si riserva di apportare quelle modifiche che giudicherà necessarie per migliorare la produzione.
I.VAR. INDUSTRY reserves the right to make any modifications considered necessary for improving production.

* Caldaia esente dal controllo prevenzione incendi / *Boiler exempt from fire prevention control*

Dati tecnici per accoppiamento bruciatore / *Technical data for burner matching*

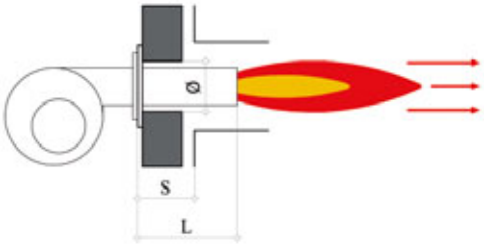

TIPOLOGIA A FIAMMA PASSANTE
THROUGH FLAME TYPE

Modello *Type*	**Potenza nominale** *Nominal capacity*	**Potenza focolare** *Furnace capacity*	**Contropr. Focolare** *Furnace pressure*	**Foro del cemento sul portellone** *Cement hole on door*	**Distanza da inizio focolare** *Distance from furnace*	**Lunghezza boccaglio** *Burner head lenght* min/max	**Tipologia** *Tipology*	**Ø focolare interno** *Internal furnace Ø*	**Lunghezza focolare interna** *Internal furnace lenght*
	kW	**kW**	**mbar**	**Ø mm**	**S mm**	**L mm**		**mm**	**mm**
TRISPACE-TS 31	31,7	34,8	0,2	120	102	95/200		332	581
TRISPACE-TS 60	55	60,4	0,6	120	102	95/200		332	706
TRISPACE-TS 80	76	84,3	0,8	120	102	95/200		332	706
TRISPACE-TS 105	99	107,8	0,9	150	161	140/250	fiamma	392	790
TRISPACE-TS 130	115	127,4	1,1	150	161	140/250	passante	392	790
TRISPACE-TS 190	175	193,8	1,7	180	196	170/300		450	940
TRISPACE-TS 230	209	227,9	2,4	180	196	170/300		448	1190
TRISPACE-TS 260	233	258	2,8	180	196	170/300		448	1190
TRISPACE-TS 345	315	347,7	3,7	200	236	210/300		538	1190
TRISPACE-TS 405	370	403	4,8	200	236	210/300	*through*	538	1440
TRISPACE-TS 440	400	442,5	5,5	200	236	210/300	*flame*	538	1440
TRISPACE-TS 520	477,4	521,7	4,9	260	236	210/300		626	1486
TRISPACE-TS 580	530	579,2	6,2	260	236	210/300		626	1486
TRISPACE-TS 650	576,3	629,8	6,8	260	236	210/300		626	1686
TRISPACE-TS 800	747,3	800	9,2	260	262	220/310		684	1938
TRISPACE-TS 1000	935	1000	10,1	260	262	220/310		684	2188

Trispace-ECO

★★★

Regolamento 813/2013/Ue
Regulation 813/2013/Ue

- Alto rendimento > 95%
- Serie stretta
- Tre giri di fumo
- Basso Nox
- Recupero dei fumi

- *High efficiency > 95%*
- *Narrow type*
- *Three smoke passes*
- *Low Nox*
- *Smoke recovery*

Caldaia pressurizzata per riscaldamento
Pressurized boiler for heating

Caldaia monoblocco, a tre giri di fumo con economizzatore per un maggiore rendimento (>95%) (combustione pressurizzata - basso NOx), con ampio focolare a fiamma passante con fondo bagnato. Struttura geometrica (fascio tubiero sopra camera di combustione) che consente di ridurne la larghezza. La caldaia TRISPACE-ECO è consigliata per l'utilizzo in centrali termiche con stretti passaggi di accesso e con dimensioni totali contenute, adatta all'utilizzo in impianti di riscaldamento ad acqua calda fino a 110°C. Idonea per funzionare con gas, GPL, gasolio.

Monobloc boiler, three smoke passes with economizer for an higher efficiency (>95%) (pressurized combustion – low NOx), with wide furnace at passing flame with wet back. Geometrical structure (tube nest over the combustion chamber) which permits to reduce the width. The boiler TRISPACE-ECO is suggested to be used in heating plants with narrow entry passages and with small dimensions, suitable to be used in heating plants with hot water up to 110°C. Suitable to work with gas, LPG, light oil.

Modello *Type*	Potenza max utile *Rated output*		Potenza nominale *Nominal capacity*		Contro pressione focolare *Furnace pressure*	Rendimento lato fumi *Efficiency* 100% (Tm=70°C)	30% (Tm=40°C)	Codice *Code*
	kW	Kcal/h	kW	Kcal/h	mbar	%	%	
TRISPACE-ECO 190	201	172.860	208,2	179.052	1,9	96,5	97,9	PFC0404190
TRISPACE-ECO 260	268	230.480	278,6	239.596	2,9	96,2	97,8	PFC0404260
TRISPACE-ECO 345	354	304.440	366,4	315.104	3,5	96,6	97,9	PFC0404345
TRISPACE-ECO 405	400	344.000	414,5	356.470	4,3	96,5	97,8	PFC0404405

Pressione di esercizio 6 bar / *Working pressure 6 bar*

ACCESSORI DI SERIE (inclusi nella fornitura)
- Mantello in lamiera elettrozincata verniciata a forno
- Turbolatori in acciaio inox
- Controflange sugli attacchi idraulici flangiati
- Pannello di comando con centralina elettronica (per caldaia con bruciatore Monostadio/Bistadio/Modulante) - Dettagli a pagina 66
- Economizzatore

ACCESSORIES INCLUDED IN STANDARD SUPPLY
- *Mattress in hot painted galvanized steel sheet*
- *Turbolators in stainless steel*
- *Mating flanges on the flanged hydraulic connection*
- *Control panel with unit electronic (for boiler with Monostage/Two-stage/Modulate Burner) - Particular to page 66*
- *Economizer*

ACCESSORI A RICHIESTA
- Foratura piastra per bruciatore
- Bruciatore a gas/gasolio
- Kit di circolazione per economizzatore
- Kit ricircolo (anticondense)

ACCESSORIES ON REQUEST
- *Plate drilling for burner*
- *Gas/light oil burner*
- *Kit recirculation for economizer*
- *Recirculation kit (anticondensation)*

Dati tecnici dimensionali / *Dimensional technical data*

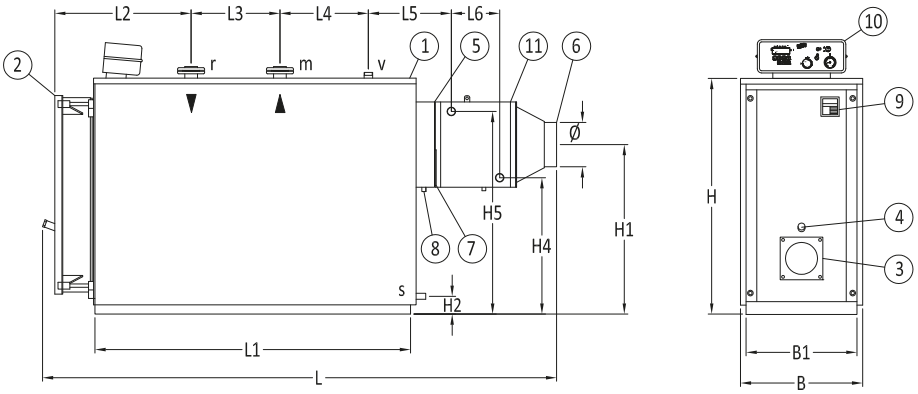

1 – **corpo caldaia** */ boiler shell*
2 – **portellone** */ door*
3 – **piastra sostegno bruciatore** */ burner plate*
4 – **spia controllo fiamma** */ combustion control*
5 – **camera fumi** */ smokes chamber*
6 – **uscita fumi** */ smoke outlet*
7 – **portina pulizia** */ cleaning door*
8 – **scarico condensa fumi** */ smokes condensate discharge*
9 – **targa dati** */ name plate*
10 – **pannello strumenti** */ instrument panel*
11 – **economizzatore** */ economizer*
m – **mandata riscaldamento** */ heating outlet*
r – **ritorno riscaldamento** */ heating inlet*
v – **vaso espansione** */ expansion vessel*
s – **scarico** */ discharge*

Modello *Type*	**Dimensioni** *Dimensions*														**Attacchi** *Connections*				**Peso** *Weight*
	B	**B1**	**L**	**L1**	**L2**	**L3**	**L4**	**L5**	**L6**	**H**	**H1**	**H2**	**H4**	**H5**	**r/m**	**V**	**S**	**øf**	
	mm	**mm**	**mm**	**mm**	**mm**	**mm**	**mm**	**mm**	**mm**	**mm**	**mm**	**mm**	**mm**	**mm**	**DN**	**DN**	**DN**	**mm**	**kg**
TRISPACE-ECO 190	680	620	1945	1010	520	440	170	370	179	1160	828	130	692	964	65	1”1/2	3/4”	200	550
TRISPACE-ECO 260	680	620	2195	1260	520	690	170	370	179	1160	828	130	692	964	65	1”1/2	3/4”	200	620
TRISPACE-ECO 345	780	720	2300	1260	560	690	170	385	179	1360	985	130	798	1172	65	1”1/2	3/4”	250	900
TRISPACE-ECO 405	780	720	2550	1510	560	940	170	385	179	1360	985	130	798	1172	65	1”1/2	3/4”	250	980

La I.VAR. INDUSTRY si riserva di apportare quelle modifiche che giudicherà necessarie per migliorare la produzione.
I.VAR. INDUSTRY reserves the right to make any modifications considered necessary for improving production.

Dati tecnici per accoppiamento bruciatore / *Technical data for burner matching*

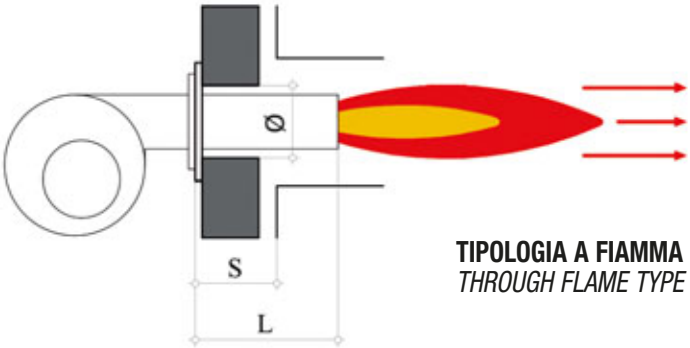

TIPOLOGIA A FIAMMA PASSANTE
THROUGH FLAME TYPE

Modello *Type*	**Potenza nominale** *Nominal capacity*	**Potenza focolare** *Furnace capacity*	**Contropr. Focolare** *Furnace pressure*	**Foro del cemento sul portellone** *Cement hole on door*	**Distanza da inizio focolare** *Distance from furnace*	**Lunghezza boccaglio** *Burner head lenght* min/max	**Tipologia** *Tipology*	**Ø focolare interno** *Internal furnace Ø*	**Lunghezza focolare interna** *Internal furnace lenght*
	kW	**kW**	**mbar**	**Ø mm**	**S mm**	**L mm**		**mm**	**mm**
TRISPACE-ECO 190	201	208,2	1,9	196	154	170/300	fiamma	450	940
TRISPACE-ECO 260	268	278,6	2,9	196	154	170/300	passante	448	1190
TRISPACE-ECO 345	354	366,4	3,5	236	194	210/300	*through*	538	1190
TRISPACE-ECO 405	400	414,5	4,3	236	194	210/300	*flame*	538	1440

Trispace AR

★★★

Regolamento 813/2013/Ue
Regulation 813/2013/Ue

- Alto rendimento
- Serie stretta
- Tre giri di fumo
- Basso NOx

- *High efficiency*
- *Narrow type*
- *Three smoke passes*
- *Low NOx*

Caldaia pressurizzata per riscaldamento
Pressurized boiler for heating

Sono caldaie monoblocco del tipo a TRE GIRI DI FUMO (combustione pressurizzata – basso NOx), con ampio focolare a fiamma passante con fondo bagnato, adatto per l'utilizzo di combustibili liquidi e gassosi. Struttura geometrica (fascio tubiero sopra la camera di combustione) che consente di ridurne la larghezza; in questo modo è facilitata l'introduzione in centrali termiche con stretti passaggi di accesso e con dimensioni totali contenute, adatta all'utilizzo in impianti di riscaldamento ad acqua calda fino a 110°C. Tramite l'utilizzo di speciali turbolatori di nuova concezione e di altissima efficienza in acciaio INOX che aumentano la turbolenza dei fumi si possono ritenere caldaie ad Alto Rendimento superiore al 93%.

They are monobloc boilers at three smoke passes (pressurized combustion – Low NOx) with wide furnace with passing flame and with wet bottom, suitable for working with liquid and gaseous fuels. Geometric structure (tube nest over the combustion chamber) that allows to reduce the width; in such way is easier the introduction in the heating plants with narrow entry passages and with reduced dimensions, suitable to be used in heating plants with hot water up to 110°C. Through use of special turbolators of new conception, built in STAINLESS STEEL that increase the smoke turbulence, they can be considered high efficiency boiler superior to 93%.

Modello *Type*	Potenza max utile *Rated output*		Potenza nominale *Nominal capacity*		Contro pressione focolare *Furnace pressure*	Rendimento lato fumi *Efficiency* 100% (Tm=70°C)	30% (Tm=50°C)	Codice *Code*
	kW	Kcal/h	kW	Kcal/h	mbar	%	%	
TRISPACE AR 60*	60	51.600	64,1	55.126	0,4	93,6	96,8	PFC0402060
TRISPACE AR 90*	90	77.400	95,8	82.388	0,8	93,9	96,9	PFC0402090
TRISPACE AR 135	135	116.100	143,2	123.152	1,1	94,3	97,1	PFC0402135
TRISPACE AR 160	161,4	138.804	170	146.200	1,7	94,9	97,5	PFC0402160
TRISPACE AR 180	180	154.800	190,4	163.744	1,8	94,5	97,5	PFC0402180
TRISPACE AR 240	241,7	207.862	255	219.300	2,3	94,8	97,9	PFC0402240
TRISPACE AR 280	281	241.660	296	254.560	2,5	94,9	97,8	PFC0402280
TRISPACE AR 315	315	270.900	331,5	285.090	2,8	95,0	97,8	PFC0402315
TRISPACE AR 360	367	315.620	383	329.380	2,6	95,8	98,0	PFC0402360
TRISPACE AR 400	400	344.000	420	361.200	3,4	95,2	98,0	PFC0402400
TRISPACE AR 460	465,6	400.416	489	420.540	5,5	95,2	98,0	PFC0402460
TRISPACE AR 650	650	559.000	682	586.520	7,4	95,3	97,9	PFC0402650
TRISPACE AR 800	800	688.000	840	722.400	8,1	95,2	97,9	PFC0402800

Pressione di esercizio 6 bar (60÷90 a 5 bar) / *Working pressure 6 bar (60÷90 a 5 bar)*

* Caldaia esente dal controllo prevenzione incendi / *Boiler exempt from fire prevention control*

ACCESSORI DI SERIE (inclusi nella fornitura)
- Mantello in lamiera elettrozincata verniciata a forno
- Turbolatori speciali in acciaio inox
- Controflange sugli attacchi idraulici flangiati
- Pannello di comando con centralina elettronica (per caldaia con bruciatore Monostadio/Bistadio/Modulante) - Dettagli a pagina 66
- Foratura piastra secondo EN226 per modello Trispace-TS 31-80

ACCESSORIES INCLUDED IN STANDARD SUPPLY
- *Mattress in hot painted galvanized steel sheet*
- *Special turbolators in stainless steel*
- *Mating flanges on the flanged hydraulic connection*
- *Control panel with unit electronic (for boiler with Monostage/Two-stage/ Modulate Burner) - Particular to page 66*
- *Plate drilling according to EN226 for models Trispace 31-80*

ACCESSORI A RICHIESTA
- Foratura piastra per bruciatore
- Bruciatore a gas/gasolio/nafta

ACCESSORIES ON REQUEST
- *Plate drilling for burner*
- *Gas/light oil /heavy oil burner*

Dati tecnici dimensionali / *Dimensional technical data*

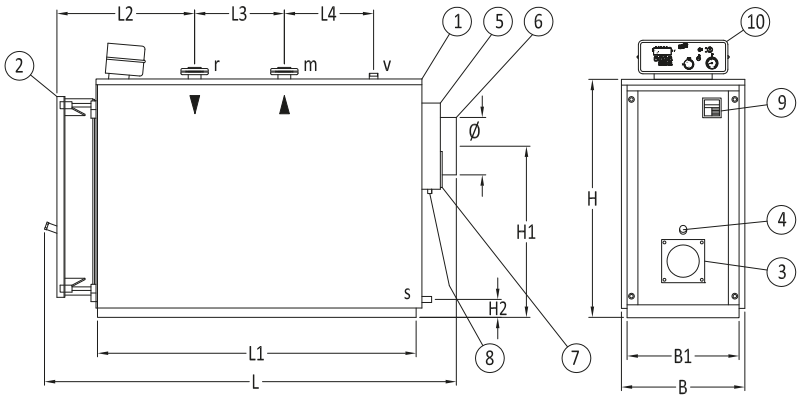

1 – **corpo caldaia** / *boiler shell*
2 – **portellone** / *door*
3 – **piastra sostegno bruciatore** / *burner plate*
4 – **spia controllo fiamma** / *combustion control*
5 – **camera fumi** / *smokes chamber*
6 – **uscita fumi** / *smoke outlet*
7 – **portina pulizia** / *cleaning door*
8 – **scarico condensa fumi** / *smokes condensate discharge*
9 – **targa dati** / *name plate*
10 – **pannello strumenti** / *instrument panel*
m – **mandata riscaldamento** / *heating outlet*
r – **ritorno riscaldamento** / *heating inlet*
v – **vaso espansione** / *expansion vessel*
s – **scarico** / *discharge*

Modello *Type*	**Dimensioni** *Dimensions*										**Attacchi** *Connections*				**Peso** *Weight*
	B	**B1**	**L**	**L1**	**L2**	**L3**	**L4**	**H**	**H1**	**H2**	**r/m**	**V**	**s**	**ø**	
	mm	**mm**	**mm**	**mm**	**mm**	**mm**	**mm**	**mm**	**mm**	**mm**	**DN**	**DN**	**DN**	**mm**	**kg**
TRISPACE AR 60*	560	1090	910	500	758	405	388	619	310	130	1” 1/4	1”	3/4”	150	245
TRISPACE AR 90*	620	1260	1030	560	860	470	330	705	345	130	2”	1” 1/4	3/4”	180	355
TRISPACE AR 135	680	1460	1160	620	1010	520	440	800	380	130	65	1” 1/2	3/4”	200	425
TRISPACE AR 160	680	1710	1160	620	1260	520	690	800	380	130	65	1” 1/2	3/4”	200	495
TRISPACE AR 180	680	1710	1160	620	1260	520	690	800	380	130	65	1” 1/2	3/4”	200	500
TRISPACE AR 240	780	1760	1360	720	1260	560	690	950	430	130	65	1” 1/2	3/4”	250	670
TRISPACE AR 280	780	2010	1360	720	1510	560	940	950	430	130	65	1” 1/2	3/4”	250	750
TRISPACE AR 315	780	2010	1360	720	1510	560	940	950	430	130	65	1” 1/2	3/4”	250	760
TRISPACE AR 360	880	2160	1530	820	1612	660	900	1060	480	135	80	2”	1”	300	1105
TRISPACE AR 400	880	2160	1530	820	1612	660	900	1060	480	135	80	2”	1”	300	1120
TRISPACE AR 460	880	2360	1530	820	1812	660	1100	1060	480	135	80	2”	1”	300	1225
TRISPACE AR 650	1010	2490	1720	950	2016	640	1165	1275	548	160	100	65	1”	350	1890
TRISPACE AR 800	1060	2740	1770	1000	2266	640	1415	1300	548	140	100	65	1”	350	2120

La I.VAR. INDUSTRY si riserva di apportare quelle modifiche che giudicherà necessarie per migliorare la produzione.
I.VAR. INDUSTRY reserves the right to make any modifications considered necessary for improving production.

* Caldaia esente dal controllo prevenzione incendi / *Boiler exempt from fire prevention control*

Dati tecnici per accoppiamento bruciatore / *Technical data for burner matching*

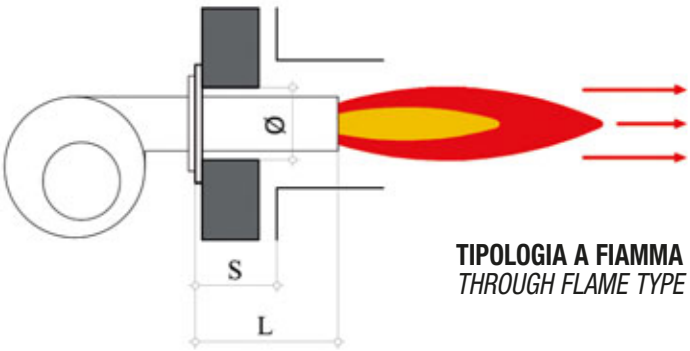

TIPOLOGIA A FIAMMA PASSANTE
THROUGH FLAME TYPE

Modello *Type*	**Potenza nominale** *Nominal capacity* **kW**	**Potenza focolare** *Furnace capacity* **kW**	**Contropr. Focolare** *Furnace pressure* **mbar**	**Foro del cemento sul portellone** *Cement hole on door* **Ø mm**	**Distanza da inizio focolare** *Distance from furnace* **S mm**	**Lunghezza boccaglio** *Burner head lenght* min/max **L mm**	**Tipologia** *Tipology*	**Ø focolare interno** *Internal furnace Ø* **mm**	**Lunghezza focolare interna** *Internal furnace lenght* **mm**
TRISPACE AR 60	60	64,1	0,4	120	102	95/200		332	706
TRISPACE AR 90	90	95,8	0,8	150	102	140/250		392	790
TRISPACE AR 135	135	143,2	1,1	180	161	170/300		450	940
TRISPACE AR 160	161,4	170	1,7	180	161	170/300	fiamma	448	1190
TRISPACE AR 180	180	190,4	1,8	180	196	170/300	passante	448	1190
TRISPACE AR 240	241,7	255	2,3	200	196	210/300		538	1190
TRISPACE AR 280	281	296	2,5	200	196	210/300		538	1440
TRISPACE AR 315	315	331,5	2,8	200	236	210/300		538	1440
TRISPACE AR 360	367	383	2,6	260	236	210/300		626	1486
TRISPACE AR 400	400	420	3,4	260	236	210/300	*through*	626	1486
TRISPACE AR 460	465,6	489	5,5	260	236	210/300	*flame*	626	1686
TRISPACE AR 650	650	682	7,4	260	236	220/310		684	1938
TRISPACE AR 800	800	840	8,1	260	262	220/310		684	2188

Trispace-2F

- Alto rendimento
- Serie stretta
- A doppio focolare
- Tre giri di fumo
- Basso NOx

- *High efficiency*
- *Narrow type*
- *With two fornaces*
- *Three smoke passes*
- *Low NOx*

Caldaia pressurizzata per riscaldamento
Pressurized boiler for heating

Caldaia a tre giri di fumo (combustione pressurizzata – basso NOx), a doppio focolare a fiamma passante con fondo bagnato. Tale struttura nasce dall'abbinamento di due corpi TRISPACE, in modo che suddividendo la potenza su due focolari, si migliora la flessibilità d'uso e si alza il rendimento stagionale. Utilizzando bruciatori bistadio si ha la possibilità di funzionare con quattro regimi di potenza, quindi fino al 25% della potenza nominale, riducendo così drasticamente le perdite di efficienza causate dal funzionamento intermittente ed inoltre riducendo anche la rumorosità, dimensioni totali contenute, adatta all'utilizzo in impianti di riscaldamento ad acqua calda fino a 110°C. Idonea per funzionare con gas, GPL, gasolio e nafta.

Three smoke passes (pressurized combustion – low NOx), with double furnace at passing flame with wet back. This structure is coming from the combination of two boiler bodies TRISPACE, so that diving the capacity on two furnaces it is improved the flexibility of use and it is increased the seasonal efficiency. By using two-stage burners there is the possibility to work with four power runnings, therefore up to the 25% of the nominal capacity, reducing in such way the efficiency losses caused fromt the intermittent working and also reducing the noise, with small dimensions, suitable to be used in heating plants with hot water up to 110°C. Suitable to work with gas, LPG, light oil and heavy oil.

Modello *Type*	Potenza max utile *Rated output*		Potenza nominale *Nominal capacity*		Contro pressione focolare *Furnace pressure*	Rendimento lato fumi *Efficiency* 100% (Tm=70°C)	30% (Tm=50°C)	Codice *Code*
	kW	Kcal/h	kW	Kcal/h	mbar	%	%	
TRISPACE-2F 105	209,6	180.256	231,6	199.180	0,7	90,5	93,6	PFC0403105
TRISPACE-2F 130	250	215.000	276,6	237.880	1,0	90,4	93,6	PFC0403130
TRISPACE-2F 190	380	326.800	419,8	361.000	1,5	90,5	93,8	PFC0403190
TRISPACE-2F 230	453	389.580	497,8	428.110	2,1	91,0	93,7	PFC0403230
TRISPACE-2F 260	510	438.600	564,2	485.210	2,5	90,4	93,9	PFC0403260
TRISPACE-2F 345	680	584.800	748	643.280	3,1	90,9	94,0	PFC0403345
TRISPACE-2F 405	792,2	681.290	865,8	744.590	3,9	91,5	94,2	PFC0403405

Pressione di esercizio 6 bar (105÷130 a 5 bar) / *Working pressure 6 bar (105÷130 a 5 bar)*

ACCESSORI DI SERIE (inclusi nella fornitura)
- Mantello in lamiera elettrozincata verniciata a forno
- Turbolatori in acciaio inox
- Controflange sugli attacchi idraulici flangiati
- Pannello strumenti comprendente: n. 4 termostati bruciatore, n. 2 termostati di sicurezza a riarmo manuale, n. 1 interruttore generale, n. 1 fusibile, n. 2 termometri a quadrante (pagina 68)

ACCESSORIES INCLUDED IN STANDARD SUPPLY
- *Mattress in hot painted galvanized steel sheet*
- *Turbolators in stainless steel*
- *Mating flanges on the flanged hydraulic connection*
- *Instrument panel including: n. 4 burner thermostats, n. 2 safety thermostat at manual reset, n. 1 main switch, n. 1 fuse, n. 2 dial thermometers (page 68)*

ACCESSORI A RICHIESTA
- Foratura piastra per bruciatore
- Bruciatore a gas/gasolio/nafta
- Certificazione a tre stelle (Regolamento 813/2013/Ue)

ACCESSORIES ON REQUEST
- *Plate drilling for burner*
- *Gas/light oil /heavy oil burner*
- *Three stars certificate (Regulation 813/2013/Ue)*

Dati tecnici dimensionali / *Dimensional technical data*

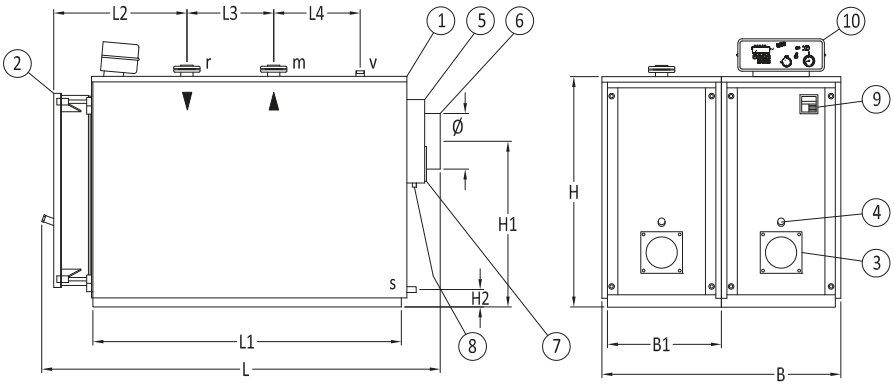

1 – **corpo caldaia** / *boiler shell*
2 – **portellone** / *door*
3 – **piastra sostegno bruciatore** / *burner plate*
4 – **spia controllo fiamma** / *combustion control*
5 – **camera fumi** / *smokes chamber*
6 – **uscita fumi** / *smokes outlet*
7 – **portina pulizia** / *cleaning door*
8 – **scarico condensa fumi** / *smokes condensate discharge*
9 – **targa dati** / *name plate*
10 – **pannello strumenti** / *instrument panel*
m – **mandata riscaldamento** / *heating outlet*
r – **ritorno riscaldamento** / *heating inlet*
v – **vaso espansione** / *expansion vessel*
s – **scarico** / *discharge*

Modello *Type*	**Dimensioni** *Dimensions*										**Attacchi** *Connections*				**Peso** *Weight*
	B	**B1**	**L**	**L1**	**L2**	**L3**	**L4**	**H**	**H1**	**H2**	**r/m**	**V**	**s**	**ø**	
	mm	**mm**	**mm**	**mm**	**mm**	**mm**	**mm**	**mm**	**mm**	**mm**	**DN**	**DN**	**DN**	**mm**	**kg**
TRISPACE-2F 105	1240	560	1260	860	470	330	150	1030	705	130	2”	1” 1/4	3/4”	180	700
TRISPACE-2F 130	1240	560	1260	860	470	330	150	1030	705	130	2”	1” 1/4	3/4”	180	710
TRISPACE-2F 190	1360	620	1460	1010	520	440	170	1160	800	130	65	1” 1/2	3/4”	200	850
TRISPACE-2F 230	1360	620	1710	1260	520	690	170	1160	800	130	65	1” 1/2	3/4”	200	990
TRISPACE-2F 260	1360	620	1710	1260	520	690	170	1160	800	130	65	1” 1/2	3/4”	200	1000
TRISPACE-2F 345	1560	720	1760	1260	560	690	170	1360	950	130	65	1” 1/2	3/4”	250	1340
TRISPACE-2F 405	1560	720	2010	1510	560	940	170	1360	950	130	65	1” 1/2	3/4”	250	1500

La I.VAR. INDUSTRY si riserva di apportare quelle modifiche che giudicherà necessarie per migliorare la produzione.
I.VAR. INDUSTRY reserves the right to make any modifications considered necessary for improving production.

Dati tecnici per accoppiamento bruciatore / *Technical data for burner matching*

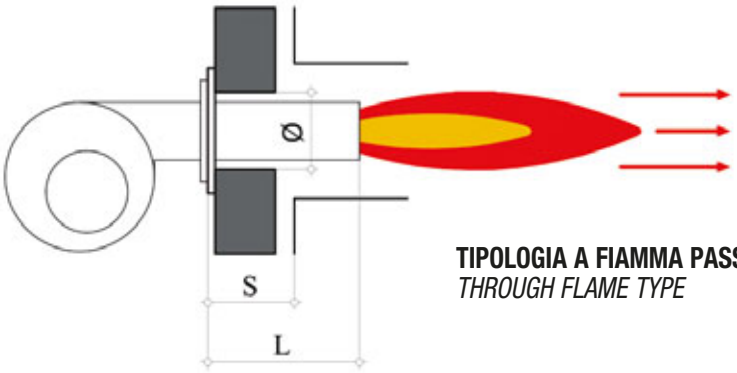

TIPOLOGIA A FIAMMA PASSANTE
THROUGH FLAME TYPE

Modello *Type*	**Potenza nominale** *Nominal capacity*	**Potenza focolare** *Furnace capacity*	**Contropr. Focolare** *Furnace pressure*	**Foro del cemento sul portellone** *Cement hole on door*	**Distanza da inizio focolare** *Distance from furnace*	**Lunghezza boccaglio** *Burner head lenght* min/max	**Tipologia** *Tipology*	**Ø focolare interno** *Internal furnace Ø*	**Lunghezza focolare interna** *Internal furnace lenght*
	kW	**kW**	**mbar**	**Ø mm**	**S mm**	**L mm**		**mm**	**mm**
TRISPACE-2F 105	209,6	231,6	0,7	150	130	140/250	fiamma	392	790
TRISPACE-2F 130	250	276,6	1,0	150	130	140/250	passante	392	790
TRISPACE-2F 190	380	419,8	1,5	180	154	170/300		450	940
TRISPACE-2F 230	453	497,8	2,1	180	154	170/300		448	1190
TRISPACE-2F 260	510	564,2	2,5	180	154	170/300		448	1190
TRISPACE-2F 345	680	748	3,1	200	194	210/300	*through*	538	1190
TRISPACE-2F 405	792,2	865,8	3,9	200	194	210/300	*flame*	538	1440

Trinox

- Alto rendimento
- Basso NOx
- Tre giri di fumo

- *High efficiency*
- *Low NOx*
- *Three smoke passes*

Caldaia pressurizzata per riscaldamento
Pressurized boiler for heating

Caldaia monoblocco, a tre giri di fumo effettivi (combustione pressurizzata – basso NOx) con focolare a fiamma passante e camera di inversione bagnata, raffreddamento ottimale assicurato dal ritorno dell'acqua posteriore canalizzato sulla cassa fuoco, basso carico termico che garantisce una diminuzione delle sollecitazioni meccaniche sul focolare, ampio contenuto d'acqua che permette un'eccellente regolazione della temperatura. Temperatura minima di ritorno 50°C; rendimento elevato (94%).
La caldaia serie TRINOx è consigliata per l'utilizzo in impianti di riscaldamento industriale. Dimensioni totali contenute, adatta all'utilizzo in impianti di riscaldamento ad acqua calda fino a 110°C.

Monobloc boiler, three smoke passes (pressurized combustion – low NOx) with furnace with passing flame and wet smoke chamber, optimal cooling assured from water return in the rear part conveyed in the inversion chamber, low thermal load which grants a reduction of the mechanical stress on the furnace, high water content which permits an excellent regulation of the temperature. Minimum water return temperature 50°C; high efficiency (94%). The boiler mod. TRINOx is suggested to be used in plants with industrial heating. With small dimensions, suitable to be used in heating plants with hot water up to 110°C.

Modello *Type*	Potenza max utile *Rated output*		Potenza nominale *Nominal capacity*		Contro pressione focolare *Furnace pressure*	Rendimento lato fumi *Efficiency* 100% (Tm=70°C)	30% (Tm=50°C)	Codice *Code*
	kW	Kcal/h	kW	Kcal/h	mbar	%	%	
TRINOX 1000	1165	1.001.900	1260	1.083.600	4,5	92,5	93,0	PFC8101000
TRINOX 1200	1410	1.212.600	1522	1.308.900	6,6	92,7	93,2	PFC8101200
TRINOX 1500	1760	1.513.600	1902	1.635.700	5,3	92,6	93,1	PFC8101500
TRINOX 1750	2040	1.754.400	2210	1.900.600	5,6	92,3	92,9	PFC8101750
TRINOX 2150	2510	2.158.600	2710	2.330.600	5,6	92,6	93,4	PFC8102150
TRINOX 2580	3020	2.597.200	3260	2.803.600	5,5	92,7	93,1	PFC8102580
TRINOX 3000	3520	3.027.200	3810	3.276.600	7,7	92,4	92,8	PFC8103000
TRINOX 3500	4090	3.517.400	4420	3.801.200	5,4	92,5	93,2	PFC8103500
TRINOX 4000	4680	4.024.800	5050	4.343.000	7,0	92,7	93,3	PFC8104000
TRINOX 4300	5030	4.325.800	5450	4.687.000	8,2	92,3	92,8	PFC8104300
TRINOX 5000	5830	5.013.800	6310	5.426.600	5,6	92,4	93,0	PFC8105000
TRINOX 6000	7020	6.037.200	7590	6.527.400	8,4	92,5	93,1	PFC8106000
TRINOX 7500	8760	7.533.600	9460	8.135.600	8,1	92,6	93,2	PFC8107500
TRINOX 9000	10560	9.081.600	11400	9.804.000	8,7	92,6	93,2	PFC8109000

Pressione di esercizio 5 bar / *Working pressure 5 bar*

ACCESSORI DI SERIE (inclusi nella fornitura)
- Isolamento con lana di roccia e lamiera di alluminio con finitura satinata
- Controflange sugli attacchi idraulici flangiati
- Pannello di comando con centralina elettronica (per caldaia con bruciatore Monostadio/Bistadio/Modulante) - Dettagli a pagina 66
- Foratura tampone per bruciatore

ACCESSORI A RICHIESTA
- Mantello in acciaio inox
- Bruciatore a gas/gasolio/nafta
- Pressione di esercizio 6 bar
- Pressione di esercizio 8 bar
- Pressioni superiori
- Scaletta e passerella

ACCESSORIES INCLUDED IN STANDARD SUPPLY
- Insulation with rock-wool and aluminium steel sheet
- Mating flanges on the flanged hydraulic connection
- Control panel with unit electronic (for boiler with Monostage/Two-stage/ Modulate Burner) - Particular to page 66
- Tap drilling for burner

ACCESSORIES ON REQUEST
- *Insulation in stainless steel*
- *Gas/light oil /heavy oil burner*
- *Working pressure 6 bar*
- *Working pressure 8 bar*
- *Higher pressures*
- *Ladder and gangway*

Dati tecnici dimensionali / *Dimensional technical data*

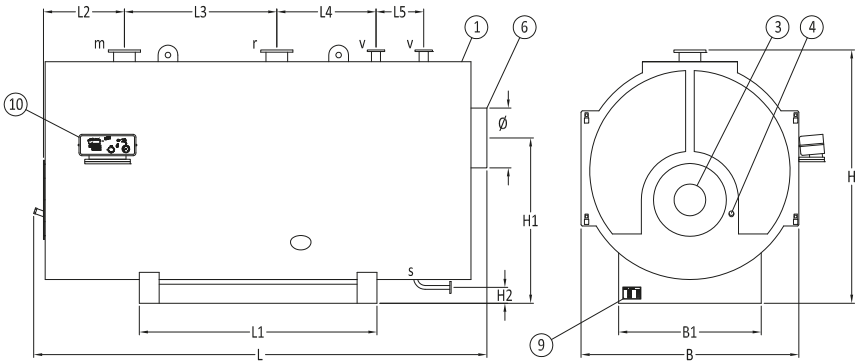

1 – **corpo caldaia** / *boiler shell*
3 – **piastra sostegno bruciatore** / *burner plate*
4 – **spia controllo fiamma** / *combustion control*
6 – **uscita fumi** / *smoke outlet*
9 – **targa dati** / *name plate*
10 – **pannello strumenti** / *instrument panel*
m – **mandata riscaldamento** / *heating outlet*
r – **ritorno riscaldamento** / *heating inlet*
v – **vaso espansione** / *expansion vessel*
s – **scarico** / *discharge*

Modello *Type*	**Dimensioni** *Dimensions*											**Attacchi** *Connections*				**Peso** *Weight*		
	B	**B1**	**L**	**L1**	**L2**	**L3**	**L4**	**L5**	**H**	**H1**	**H2**	**r/m**	**V**	**s**	**ø**	**(5 bar)**	**(6 bar)**	**(8 bar)**
	mm	**mm**	**mm**	**mm**	**mm**	**mm**	**mm**	**mm**	**mm**	**mm**	**mm**	**DN**	**DN**	**DN**	**mm**	**kg**	**kg**	**kg**
TRINOX 1000	1580	1100	3240	1750	640	1300	650	200	1930	1250	100	125	1” 1/2	40	400	3320	3480	3720
TRINOX 1200	1580	1100	3490	2000	640	1550	650	200	1930	1250	100	125	1” 1/2	40	400	3350	3820	3990
TRINOX 1500	1800	1250	3650	1850	720	1400	700	220	2200	1450	150	150	2”	40	450	4700	4850	4920
TRINOX 1750	1800	1250	3900	2000	720	1650	700	220	2200	1450	150	150	2”	40	450	4950	5000	5500
TRINOX 2150	1930	1250	4510	2400	830	1970	750	220	2330	1530	150	200	2”	40	500	5700	5950	6200
TRINOX 2580	2050	1310	4700	2400	830	1970	750	220	2450	1650	150	200	2”	40	500	6300	7530	8120
TRINOX 3000	2050	1310	4960	2720	830	2420	750	250	2460	1650	150	200	65	40	500	7720	8150	8750
TRINOX 3500	2260	1500	5100	2750	860	2450	750	250	2660	1780	150	200	65	40	600	9250	9700	10400
TRINOX 4000	2260	1500	5550	3000	860	2800	800	300	2660	1780	150	200	80	40	600	10050	10210	11350
TRINOX 4300	2260	1500	5550	3000	860	2800	800	300	2660	1780	150	200	80	40	600	10200	10360	11500
TRINOX 5000	2500	1620	6070	3200	922	3000	900	300	2950	1955	200	250	80	40	700	12200	12900	14950
TRINOX 6000	2500	1620	6570	3500	922	3450	900	350	2950	1955	200	250	100	40	700	14200	14660	15950
TRINOX 7500	2750	1800	7020	3700	1022	3600	1000	350	3200	2110	200	250	100	40	800	17800	18250	18950
TRINOX 9000	2910	1900	7320	4000	1022	3900	1000	350	3360	2210	200	300	100	40	900	22000	22600	23500

La I.VAR. INDUSTRY si riserva di apportare quelle modifiche che giudicherà necessarie per migliorare la produzione.
I.VAR. INDUSTRY reserves the right to make any modifications considered necessary for improving production.

Dati tecnici per accoppiamento bruciatore / *Technical data for burner matching*

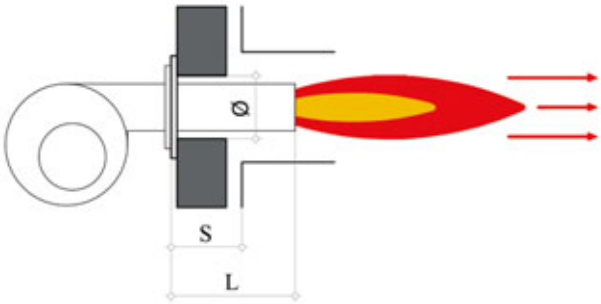

TIPOLOGIA A FIAMMA PASSANTE
THROUGH FLAME TYPE

Modello *Type*	**Potenza nominale** *Nominal capacity* **kW**	**Potenza focolare** *Furnace capacity* **kW**	**Contropr. Focolare** *Furnace pressure* **mbar**	**Foro del cemento sul portellone** *Cement hole on door* **Ø mm**	**Distanza da inizio focolare** *Distance from furnace* **S mm**	**Lunghezza boccaglio** *Burner head lenght* min/max **L mm**	**Tipologia** *Tipology*	**Ø focolare interno** *Internal furnace Ø* **mm**	**Lunghezza focolare interna** *Internal furnace lenght* **mm**
TRINOX 1000	1165	1260	4,5	270	224	180/280		700	2560
TRINOX 1200	1410	1522	6,6	270	224	180/280		700	2810
TRINOX 1500	1760	1902	5,3	300	256	210/340		804	2835
TRINOX 1750	2040	2210	5,6	300	256	210/340	fiamma	804	3085
TRINOX 2150	2510	2710	5,6	330	315	250/480	passante	854	3580
TRINOX 2580	3020	3260	5,5	330	315	250/480		920	3580
TRINOX 3000	3520	3810	7,7	330	315	250/480		920	4030
TRINOX 3500	4090	4420	5,4	400	347	280/480		1030	4030
TRINOX 4000	4680	5050	7,0	400	347	280/480		1030	4480
TRINOX 4300	5030	5450	8,2	400	347	280/480	*through*	1030	4480
TRINOX 5000	5830	6310	5,6	500	412	370/550	*flame*	1076	4850
TRINOX 6000	7020	7590	8,4	500	412	370/550		1076	5350
TRINOX 7500	8760	9460	8,1	550	462	420/600		1206	5650
TRINOX 9000	10560	11400	8,7	550	462	420/600		1306	5950

Fire

- Alto rendimento
- Pressione di esercizio 3 bar
- Basse emissioni inquinanti

- *High efficiency*
- *Working pressure 3 bar*
- *Low emissions*

Caldaia a legna per riscaldamento
Firewood boiler for heating

Le caldaie FIRE sono caldaie in acciaio funzionanti a legna, a gasificazione totale, a fiamma rovescia, con camera di combustione in depressione ideale per impianti di riscaldamento per acqua calda sino a 90°C. Gli effetti benefici di questa tecnologia sono: accensione veloce, stabilità della fiamma e combustione ottimale con basse emissioni inquinanti, caricamento dall'alto, rendimento tecnico elevato, massimo sfruttamento del combustibile con pochi residui di cenere.

The steel boilers FIRE working to firewood, with upside-down flame, with combustion chamber in depression suitable for heating water to 90°C. The beneficent effects of this technology are: fast ignition, flame stability, low emissions, upside loading, high efficiency, max utilization combustible with few ash residuals.

Modello *Type*	Potenza max utile *Rated output*		Potenza nominale *Nominal capacity*		Pressione di lavoro *Working pressure*	Codice *Code*
	kW	Kcal/h	kW	Kcal/h	bar	
FIRE 25*	29	25.000	34	29.200	3,0	PFC0402060
FIRE 40*	47	40.400	55	47.000	3,0	PFC0402090
FIRE 50*	58	50.000	69	59.300	3,0	PFC0402135
FIRE 70*	65	55.900	78	67.000	3,0	PFC0402160

*Caldaia esente dal controllo prevenzione incendi / *Boiler exempt from fire prevention control*

ACCESSORI DI SERIE (inclusi nella fornitura)
- Mantello in acciaio verniciato coibentato
- Porta magazzino legna con refrattario
- Porta centrale con guarnizione e gruppi regolazione aria primaria e secondaria
- Porta camera di combustione con refrattario e spia ispezione
- Culla in acciaio
- Ventilatore
- Pannello strumenti (pagina 73)

ACCESSORIES INCLUDED IN STANDARD SUPPLY
- *Insulated mattress in steel painted*
- *Wood store door with refractory*
- *Central door with trimming and first/second air regulation*
- *Door combustion room with refractory and spy ispection*
- *Cradle in steel*
- *Ventilator*
- *Electrical panel (page 73)*

Dati tecnici dimensionali / *Dimensional technical data*

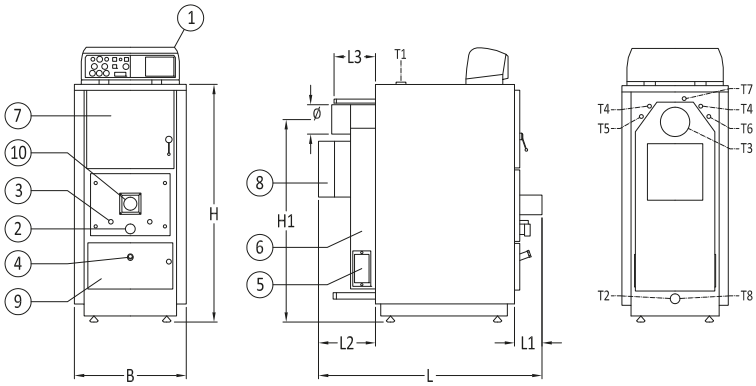

1 – **pannello strumenti /** *instrument panel*
2 – **regolazione aria primaria /** *primary air regulation*
3 – **regolazione aria secondaria /** *secondary air regulation*
4 – **spia controllo fiamma /** *sight glass*
5 – **portine pulizia /** *cleaning door*
6 – **camera fumo posteriore /** *chair smoke chamber*
7 – **porta di caricamento /** *wood store door*
8 – **ventilatore (n.2 per taglie 70 e 80) /** *ventilator (n.2 for model 70 and 80)*
9 – **porta inferiore d'ispezione e pulizia) /** *cleaning door and ispection*
10 – **ingresso aria primaria/secondaria /** *primary/secondary inlet air*

T1 – **mandata riscaldamento /** *heating outlet*
T2 – **ritorno riscaldamento /** *heating inlet*
T3 – **attacco camino /** *fluegas outlet*
T4 – **attacchi scambiatore di sicurezza /** *exchanger safety connections*
T5 – **attacco per eventuale pozzetto sonda valvola scarico termico /** *connecting for probe (predisposition)*
T6 – **pozzetto sonda termostato di sicurezza /** *safety temperature probe*
T7 – **pozzetto sonda termostato di esercizio, di massima, di minima, termometro /** *working temperature, max and min temperature, thermometer*
T8 – **scarico caldaia /** *discharge boiler*

Modello *Type*	Dimensioni *Dimensions*							Attacchi *Connection*				
	B mm	L mm	L1 mm	L2 mm	L3 mm	H mm	H1 mm	T1 Ø	T2 Ø	T3 Ø	T4 Ø	T5/6/7/8 Ø
FIRE 25	560	1175	160	315	245	1225	1030	1" 1/4	1" 1/4	150	1/2"	1/2"
FIRE 40	655	1175	160	315	245	1355	1140	1" 1/2	1" 1/2	200	1/2"	1/2"
FIRE 50	655	1375	160	315	245	1355	1140	1" 1/2	1" 1/2	200	1/2"	1/2"
FIRE 70	755	1430	160	245	245	1405	1180	2"	2"	220	3/4"	1/2"

La I.VAR. INDUSTRY si riserva di apportare quelle modifiche che giudicherà necessarie per migliorare la produzione.
I.VAR. INDUSTRY reserves the right to make any modifications considered necessary for improving production.

Galaxia

- Alto rendimento
- Camera secca
- Bassa temperatura
- Anticondensa
- Produzione acqua calda sanitaria

- *High efficiency*
- *Dry furnace*
- *Low temperature*
- *Anti-condensate*
- *Production of hot sanitary water*

Caldaia pressurizzata per riscaldamento
Pressurized boiler for heating

GALAXIA è un generatore a camera secca. Questa tecnologia consiste nel separare il focolare dalla parete a contatto con l'acqua, utilizzando speciali profili angolari a secco che raggiungono in breve tempo un'elevata temperatura. I fumi di combustione, quindi, evitano di condensare anche con basse temperature dell'acqua di caldaia. GALAXIA è dotata di un bollitore per la produzione di acqua calda sanitaria immerso direttamente nel corpo caldaia: questo comporta dei vantaggi, come il limitato ingombro al suolo, semplicità di installazione (non necessita di pompa di carico bollitore e relativi raccordi), ridotta superficie globale esterna e quindi minime dispersioni termiche.

Galaxia is a generator with dry chamber. This means that the furnace is spared from the side in touch with water, by the use of special angled profiles that comes to high temperature in short time the combustion smoke avoid condensation even with low water temperature. GALAXIA is equipped with a kettle for production of sanitized hot water, directly immerse in boiler body, this take advantages like limited dimensions, easy installation operations (pump for kettle charge is not necessary), limited external surface that means minimal thermical dispersions.

Modello *Type*	Potenza max utile *Rated output*		Potenza nominale *Nominal capacity*		Bollitore in acciaio inox	Contro pressione focolare *Furnace pressure*	Rendimento *Efficiency* 100% (Tm=70°C)	30% (Tm=50°C)	Codice *Code*
	kW	Kcal/h	kW	Kcal/h	Lt.	mbar	%	%	
GALAXIA 23*	22,5	19.350	25,6	22.070	90	0,1	87,9	90	PFC0100023
GALAXIA 31*	30,7	26.400	34,8	29.920	90	0,2	88,2	90,3	PFC0100031

Pressione di esercizio 3 bar (caldaia), 6 bar (bollitore) / *Working pressure 3 bar (boiler), 6 bar (calorifier)*
* Caldaia non soggetta agli obblighi del D.M. 1.12.1975 / *Boiler exempt from D.M. 1.12.1975*

ACCESSORI DI SERIE (inclusi nella fornitura)
- Mantello totale in lamiera elettrozincata verniciata a forno
- Turbolatori in acciaio inox
- Foratura piastra secondo EN226
- Controflange sugli attacchi idraulici flangiati
- Pannello strumenti comprendente: n. 1 termostato bruciatore, n. 1 termostato di sicurezza a riarmo manuale, n. 1 termometro a quadrante, n. 1 interruttore generale, n. 1 fusibile

ACCESSORIES INCLUDED IN STANDARD SUPPLY
- *Total mattress in hot painted galvanized steel sheet*
- *Turbolators in stainless steel*
- *Plate drilling according to EN226*
- *Mating flanges on the flanged hydraulic connection*
- *Instrument panel including: n. 1 burner thermostats, n. 1 safety thermostat at manual reset, n. 1 dial thermometre, n. 1 main switch, n. 1 fuse*

ACCESSORI A RICHIESTA
- Bruciatore a gas/gasolio/nafta
- 2° termostato bruciatore

ACCESSORIES ON REQUEST
- *Gas/light oil /heavy oil burner*
- *2nd working thermostat*

Dati tecnici dimensionali / *Dimensional technical data*

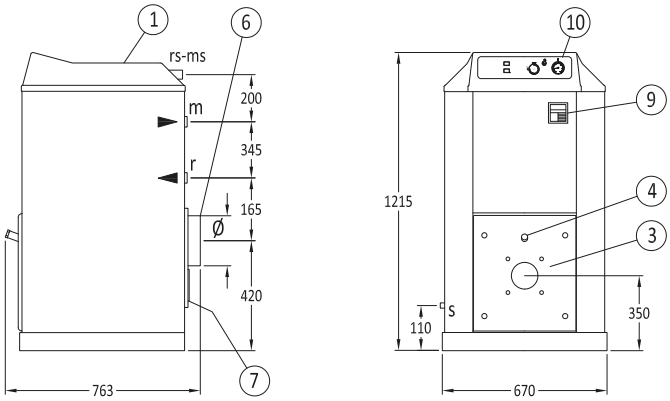

1 – **corpo caldaia** / *boiler shell*
3 – **piastra sostegno bruciatore** / *burner plate*
4 – **spia controllo fiamma** / *combustion control*
6 – **uscita fumi** / *smoke outlet*
7 – **portina pulizia** / *cleaning door*
9 – **targa dati** / *name plate*
10 – **pannello strumenti** / *instrument panel*
m – **mandata riscaldamento** / *heating outlet*
r – **ritorno riscaldamento** / *heating inlet*
s – **scarico** / *discharge*
ms – **mandata acqua sanitaria** / *sanitry water oulet*
rs – **ritorno acqua sanitaria** / *sanitary water inlet*

Peso/*weight* 180 kg

La I.VAR. INDUSTRY si riserva di apportare quelle modifiche che giudicherà necessarie per migliorare la produzione.
I.VAR. INDUSTRY reserves the right to make any modifications considered necessary for improving production.

Bollitore teflonato verde

- Teflonato verde e dotato di scambiatore estraibile
- Pressione max di esercizio 6 bar
- Acqua calda 65°C max
- Coibentato 50 mm
- Completo di anodo

- *"Greentech" enamel and equipped with removable exchanger*
- *Max working pressure 6 bar*
- *Hot water 65°C max*
- *50 mm insulation*
- *Complete with anode*

Bollitore teflonato verde con scambiatore estraibile
Greentech enamel calorifier with removable exchanger

Capacità *Capacity*	Superficie di scambio *Exchanger surface*	Superficie di scambio *Exchanger surface*	Potenza nominale *Nominal capacity*		SERIE VERTICALE (per orizzontale vedi a richiesta) *VERTICAL TYPE (for horizzontal type see upon request)* Scambiatore rame alettato *Finned copper exchanger*	Scamb. INOX per acqua *Stainless steel coil for water*
	rame mq	INOX mq	serp rame kW	serp inox kW	Codice *Code*	Codice *Code*
200	0,76	0,5	15	12	PCL2350200	PCL2200200
300	0,9	0,75	17,5	18	PCL2350300	PCL2200300
500	1,38	1	21,6	25	PCL2350500	PCL2200500
1000	2,27	2	27	49	PCL2351000	PCL2201000
1500	3,15	3	35	74	PCL2351500	PCL2201500
2000	5,26	4	57,5	98	PCL2352000	PCL2202000
3000	6,34	6	61,5	147	PCL2353000	PCL2203000
4000	6,34	8	61,5	196	PCL2354000	PCL2204000
5000	6,34	10	61,5	245	PCL2355000	PCL2205000

Bollitore teflonato blu

- Teflonato blu e dotato di scambiatore estraibile
- Pressione max di esercizio 6 bar
- Acqua calda 95°C max
- Coibentato 50 mm
- Completo di anodo

- *"Bluetech" enamel and equipped with removable exchanger*
- *Max working pressure 6 bar*
- *Hot water 95°C max*
- *50 mm insulation*
- *Complete with anode*

Bollitore teflonato blu con scambiatore estraibile
Bluetech enamel calorifier with removable exchanger

Capacità *Capacity*	Superficie di scambio *Exchanger surface*	Superficie di scambio *Exchanger surface*	Potenza nominale *Nominal capacity*		SERIE VERTICALE (per orizzontale vedi a richiesta) *VERTICAL TYPE (for horizzontal type see upon request)* Scambiatore rame alettato *Finned copper exchanger*	Scamb. INOX per acqua *Stainless steel coil for water*
	rame mq	INOX mq	serp rame kW	serp inox kW	Codice *Code*	Codice *Code*
200	0,76	0,5	15	12	PCL2360200	PCL2210200
300	0,9	0,75	17,5	18	PCL2360300	PCL2210300
500	1,38	1	21,6	25	PCL2360500	PCL2210500
1000	2,27	2	27	49	PCL2361000	PCL2211000
1500	3,15	3	35	74	PCL2361500	PCL2211500
2000	5,26	4	57,5	98	PCL2362000	PCL2212000
3000	6,34	6	61,5	147	PCL2363000	PCL2213000
4000	6,34	8	61,5	196	PCL2364000	PCL2214000
5000	6,34	10	61,5	245	PCL2365000	PCL2215000

Dati tecnici dimensionali / *Dimensional technical data*

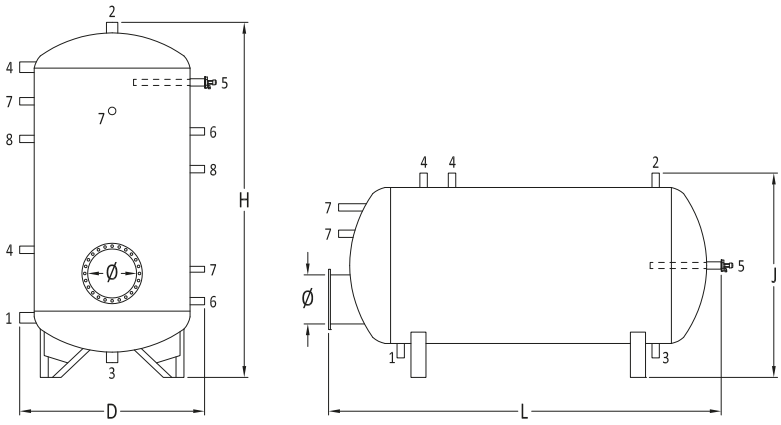

1 – **ingresso acqua fredda sanitaria** / *DHW inlet*
2 – **uscita acqua calda sanitaria** / *DHW outlet*
3 – **scarico** / *discharge*
4 – **ricircolo** / *recirculation*
5 – **Anodo sacrificale** / *Sacrificial anode*
6/8 – **Ausiliario** / *Auxiliary circuit*
7 – **Termometro-sonda** / *Thermometer-Probe*

Modello *Type*	**Dimensioni** *Dimensions*					**Attacchi** *Connections*				**Peso** *Weight*
Litri *litres*	**D** mm	**H** mm	**J** mm	**L** mm	**Ø** mm	**1-2** DN	**3-4-5-6** DN	**7** DN	**8** DN	kg
200	450	1383	700	1250	300	1” 1/4	1” 1/4	1/2”	/	30
300	550	1468	750	1410	300	1” 1/4	1” 1/4	1/2”	/	55
500	650	1753	850	1730	300	1” 1/4	1” 1/4	1/2”	1” 1/4	76
1000	850	2068	1035	2020	380	1” 1/2	1” 1/4	1/2”	1” 1/4	137
1500	1000	2211	1235	2070	380	2”	1” 1/4	1/2”	1” 1/4	163
2000	1100	2531	1395	2440	430	2”	1” 1/4	1/2”	1” 1/4	230
3000	1250	2820	1535	2710	430	3”	1” 1/4	1/2”	1” 1/4	288
4000	1400	2930	1670	2810	430	3”	1” 1/4	1/2”	1” 1/4	420
5000	1600	2930	1860	2860	430	3”	1” 1/4	1/2”	1” 1/4	517

La I.VAR. INDUSTRY si riserva di apportare quelle modifiche che giudicherà necessarie per migliorare la produzione.
I.VAR. INDUSTRY reserves the right to make any modifications considered necessary for improving production.

ACCESSORI A RICHIESTA

- Versione orizzontale
- Scambiatore con superficie di scambio diversa
- Scambiatore inox per acqua (versione B): fascio tubiero in acciaio inox AISI 304, piastra in acciaio inox AISI 304 e testata zincata
- Scambiatore inox per acqua (versione C): fascio tubiero in acciaio inox AISI 316, piastra in acciaio inox AISI 316 e testata in acciaio inox AISI 304
- Scambiatore inox per vapore

ACCESSORIES ON REQUEST

- *Horizontal version*
- *Exchanger with different surface*
- *U-shape tube bundle in AISI 304 stainless steel, plate in AISI 304 stainless steel and galvanized head (version B)*
- *U-shape tube bundle in AISI 316 stainless steel, hoth plate and head in AISI 304 stainless steel (version C)*
- *Exchanger inox for steam*

AVVERTENZE PER TUTTI I BOLLITORI

I bollitori verticali o orizzontali vengono costruiti in acciaio fe 360 b di prima qualità. La ditta costruttrice si esime da ogni responsabilità per eventuali formazioni di corrosione soprattutto a carattere puntiforme, in quanto la stessa non può dipendere dalla qualità del materiale, bensì dall’acqua impiegata. Si consiglia pertanto di fare analizzare l’acqua da laboratori specializzati, ed eventualmente di installare appositi sistemi di protezione. La garanzia del nostro prodotto si limita esclusivamente a difetti di costruzione riscontrati all’atto della messa in funzione dell’apparecchio stesso e notificati nei termini di legge.
TUTTI GLI SCAMBIATORI IN RAME ALETTATO POSSONO FUNZIONARE SOLO CON ACQUA. COSÌ PURE GLI SCAMBIATORI INOX DI PAG. 34 POSSONO FUNZIONARE SOLO CON L’ACQUA. GLI SCAMBIATORI INOX PER VAPORE SONO PRODOTTI A RICHIESTA.

CARES FOR ALL THE CALORIFIERS

The vertical or horizontal calorifier are made in steel Fe 360 B of first quality. The manufacturer company exempts itself from every responsibility for eventual corrosion formation particulary of punctiform type, as the same does not depend from the quality of the material but from the used water. It is advisable to test the water from specialized laboratory, and if necessary to install protection systems.
The warrant of our product is limited itself exclusively to construction defects noticed at the ignition timing of the equipment and notified in the prescribed times.
ALL THE FINNED COPPER EXCHANGERS CAN WORK ONLY WITH WATER. THE STAINLESS STEEL EXCHANGER PAG. 34 CAN WORK ONLY WITH WATER. THE EXCHANGER INOX FOR SEAM ARE MADE ON REQUEST.

NORME PER IL BUON FUNZIONAMENTO

- È consigliabile installare: VALVOLA DI SICUREZZA - MESSA A TERRA - VASO DI ESPANSIONE
- Effettuare la pulizia periodica del serpentino e del bollitore dove è possibile

GOOD WORKING INSTRUCTIONS

- *It is advisable to install: SAFETY VALVE - GROUDING - EXPANSION TANK*
- *Make the periodical cleaning of the coil and of the calorifier where it is possible*

Ecopack

- Recupero del 4÷6% del calore
- Compatto nelle dimensioni
- Ha una grande superficie di scambio
- Non ha bisogno di un dispositivo di neutralizzazione delle condense
- Ha un ridotto contenuto d'acqua

- *Heat recovery of 4÷6%*
- *Compact in the dimensions*
- *With big exchange surface*
- *It is not required a device to neutralize the condensate*
- *With low water content*

Batterie di recupero fumi per caldaie ad acqua calda
Economizer for hot water boilers

Economizzatore / *Economizer*

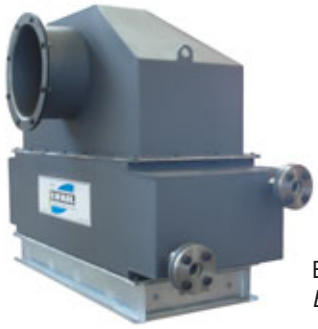

Economizzatore con plenum
Economizer with plenum

Modello *Type*	Utilizzare fino alla potenza nominale max caldaia *To use up to max boiler rated power*		Dimensioni* *Dimensions**			Codice *Code*
			Lungh. / *Lenght*	Largh. / *Width*	Altezza / Height	
	kW		mm	mm	mm	
ECOPACK 290	290	249.400	332,0	332,0	680,0	PFC2500290
ECOPACK 465	465	399.900	410,0	410,0	800,0	PFC2500465
ECOPACK 695	700	602.000	449,0	449,0	870,0	PFC2500695
ECOPACK 1045	1060	911.600	527,0	527,0	910,0	PFC2501045
ECOPACK 1410	1480	1.272.800	527,0	527,0	1450,0	PFC2501410
ECOPACK 2040	2040	1.754.400	605,0	605,0	1700,0	PFC2502040
ECOPACK 3520	3550	3.053.000	722,0	722,0	1900,0	PFC2503520
ECOPACK 5030	5030	4.325.800	839,0	839,0	2100,0	PFC2505030
ECOPACK 7020	7020	6.037.200	996,0	996,0	2350,0	PFC2507020
ECOPACK 8760	8760	7.533.600	1112,0	1112,0	2550,0	PFC2508760
ECOPACK 10560	10560	9.081.600	1190,0	1190,0	2700,0	PFC2510560

* I dati tecnici riportati sono puramente indicativi / *The technical data are purely indicative.*

ACCESSORI DI SERIE (inclusi nella fornitura)
- Batteria di recupero (orizzonatale o verticale) in acciaio
- Raccordi di collegamento a camera fumo

ACCESSORI A RICHIESTA
- Pompa di circolazione
- Valvole di intercettazione
- Valvole di ritegno
- Termostato di sicurezza e controllo pompa inseriti nel quadro strumenti (se abbinato ad una nostra caldaia)
- Tubazioni di raccordo idraulico
- Senza controflange

ACCESSORIES INCLUDED IN STANDARD SUPPLY
- *Economizer for hot water boilers*
- *Duct for connection to smoke chauber*

ACCESSORIES ON REQUEST
- *Economizer pump*
- *On/off valve*
- *Check valve*
- *Pump control and safety thermostat inserted in instrument panel (in combined with our boiler)*
- *Idraulic connection pipings*
- *Without counter-flanges*

Specificare in fase d'ordine la posizione della batteria, se con flusso fumi verticale o in orizzontale / *Please specify on order the position of battery, it has to be with vertical or horizzontal fluegas blow.*

Modalità di installazione / *Installation modality*

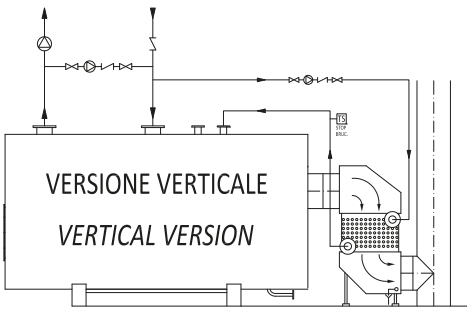

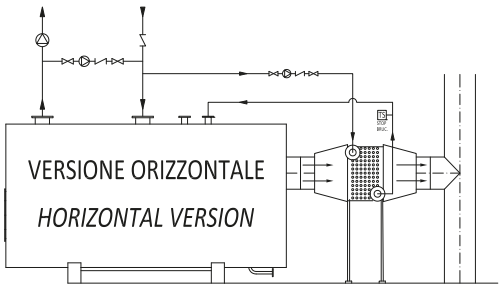

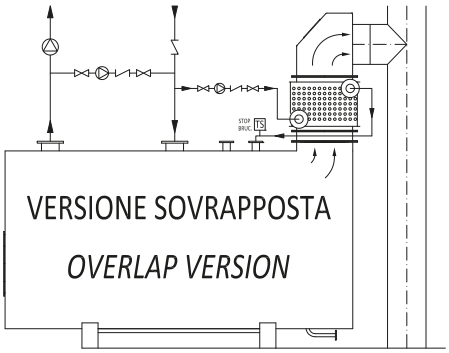

LISTINO CALDAIE INDUSTRIALI

INDUSTRIAL BOILERS

BLP

- Conforme alla Direttiva Europea 2014/68/UE (P.E.D.)
- In accordo al D.M. 329/04

- *Conformity to European Directive 2014/68/UE (P.E.D)*
- *In accordance to D.M. 329/04*

Generatore di vapore a bassa pressione - 0,98 bar
Low pressure steam boiler - 0,98 bar

Caldaia a vapore monoblocco, ad inversione di fiamma (combustione pressurizzata), a bassa pressione (0,98 bar), alto rendimento, dotata di ampio focolare a fondo bagnato, vapore saturo secco grazie ad un efficace separatore di umidità posto prima dell'uscita. Facile manutenzione grazie all'ampio portellone e alla cassa fumi bullonata totalmente smontabile. Idonea per lavorare con gas, gasolio e nafta.

Steam boiler monobloc, with reverse flame (pressurized combustion), at low pressure (0,98 bar), high efficiency, equipped with wide furnace with wet back, dry saturated steam thanks to an effective humidity separator placed before the outlet. Easy maintenance thanks to the big front door and to the bolted smoke chamber totally dismountable. Suitable to work with gas, oil or heavy oil.

Modello *Type*	Potenza max utile *Rated output*		Potenza nominale *Nominal capacity*		Rendimento *Efficiency*	Quantità d'acqua totale *Total water content*	Contro pressione focolare *Furnace pressure*	Produzione vapore *Steam production*	Codice *Code*
	kW	Kcal/h	kW	Kcal/h	%	dm³	mbar	kg/h	
BLP 140*	94	80.800	104	89.400	90,4	480	1,5	140,0	PFV0300140
BLP 200	134	115.200	149	128.100	89,9	480	2,5	200,0	PFV0300200
BLP 300	201	172.900	223	191.800	90,1	690	3,0	300,0	PFV0300300
BLP 400	268	230.500	298	256.300	89,9	690	3,5	400,0	PFV0300400
BLP 500	335	288.100	372	319.900	90,1	880	4,2	500,0	PFV0300500
BLP 700	469	403.300	521	448.100	90,0	1.080	4,5	700,0	PFV0300700
BLP 800	536	461.000	596	512.600	89,9	1.310	5,0	800,0	PFV0300800
BLP 1000	670	576.200	744	639.800	90,1	1.460	6,0	1000,0	PFV0301000
BLP 1250	837	719.800	930	799.800	90,0	1.950	6,5	1250,0	PFV0301250
BLP 1500	1005	864.300	1117	960.600	90,0	2.200	6,8	1500,0	PFV0301500
BLP 1750	1172	1.007.900	1302	1.119.700	90,0	2.450	7,0	1750,0	PFV0301750
BLP 2000	1339	1.151.500	1488	1.279.700	90,0	2.720	7,0	2000,0	PFV0302000
BLP 2500	1674	1.439.600	1860	1.599.600	90,0	3.690	8,0	2500,0	PFV0302500
BLP 3000	2009	1.727.700	2232	1.919.500	90,0	4.120	8,2	3000,0	PFV0303000
BLP 3500	2343	2.014.600	2603	2.238.200	90,0	4320	8,2	3500,0	PFV0303500
BLP 4000	2678	2.302.700	2975	2.558.000	90,0	6050	8,4	4000,0	PFV0304000

* Caldaia esente dal controllo prevenzione incendi / *Boiler exempt from fire prevention control*

Dati riferiti con acqua di alimento 70°C / *Data refeered to feeding water 70°C*

ACCESSORI DI SERIE (inclusi nella fornitura)
- Mantello isolato in lamiera di alluminio con finitura satinata
- Turbolatori in acciaio INOX
- Valvola presa vapore a flusso avviato
- N. 2 sonde di sicurezza
- Regolatore di livello a sonde
- Valvola/e di sicurezza
- Valvola di scarico fanghi
- Pressostato di sicurezza + N.2 pressostati di servizio
- Manometro a quadrante con rubinetto di intercettazione a tre vie
- N.2 Indicatore di livello completo di rubinetti
- Elettropompa di alimentazione con valvola di intercettazione e valvola di ritegno
- Quadro elettrico per il funzionamento automatico del generatore (pag. 70)
- Termostato fumi

ACCESSORIES INCLUDED IN STANDARD SUPPLY
- *Insulated cover in glazed aluminium sheet*
- *Turbolators in stainless steel*
- *Steam intake valve at started flow*
- *N. 2 safety probes*
- *Level control with probes*
- *Safety valve/ valves*
- *Muds discharge valve*
- *Safety pressure switch + N.2 working pressure switches*
- *Dial manometer with three-way cut-off cock*
- *N.2 Visual level indicator complete with cutoff and drain cocks*
- *Feeding electropump with ON-OFF valve at started flow and non-return valve*
- *Main control board for automatic working of the boiler (page 70)*
- *Smoke thermostat*

ACCESSORI A RICHIESTA
- Foratura piastra per bruciatore
- Bruciatore a gas, gasolio o nafta
- 2° elettropompa di alimentazione
  140÷700
  800÷2000
  2500÷3000
- Gruppo di spurgo automatico fanghi
- Gruppo di spurgo automatico + controllo TDS
- Quadro di controllo con centralina "Valiantec"
- Vasca raccolta condensa verticale in acciaio (o in inox AISI 304) con accessori
- Circolatore per temperatura condensa > 70°C
- Scovolo per pulizia fascio tubiero

ACCESSORIES ON REQUEST
- *Plate drilling for burner*
- *Gas, light or heavy oil burner*
- *2nd feeding electropump*
  140÷700
  800÷2000
  2500÷3000
- *Automatic blowdown unit for muds*
- *Automatic blowdown unit + TDS control*
- *Control board with unit electronic "Valiantec"* (pagina/page 71)
- *Vertical steel (or stainless steel) condensate collection tank with accessories* (pagina/page 64)
- *Circulator forcondensate temperature >70°C*
- *Tube brush for tubes cleaning*

N.B. precisare all'ordine la tensione disponibile e il combustibile previsto per predisporre il quadro elettrico. / *NOTE: specify on order the voltage required and the foreseen fuel to arrange the control board.*

Dati tecnici dimensionali / *Dimensional technical data*

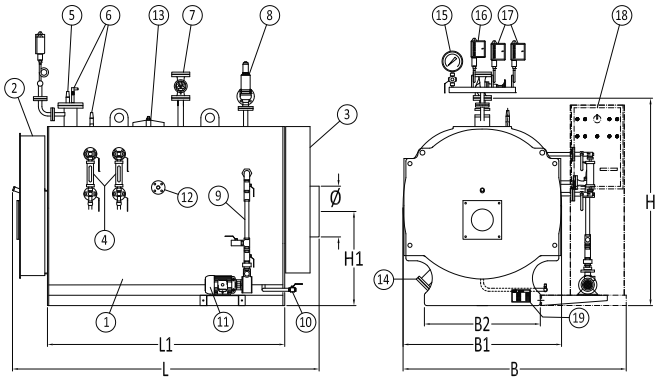

1 – **corpo caldaia** / *boiler*
2 – **portellone** / *front door*
3 – **camera fumi** / *smoke chamber*
4 – **indicatore di livello visivo** / *level gauge*
5 – **regolatore di livello automatico** / *level regulator*
6 – **sonde di sicurezza** / *safety probes*
7 – **valvola di presa vapore** / *steam outlet*
8 – **valvola di sicurezza** / *safety valve*
9 – **gruppo di alimentazione** / *feeding unit*
10 – **valvola di scarico** / *discharged valve*
11 – **elettropompa di alimentazione** / *feeding pump*
12 – **predisposizione regolazione conducibilità acqua (TDS)** / *predisposition control conductivity water (TDS)*
13 – **passo uomo** / *manhole*
14 – **passa mano** / *handhole*
15 – **manometro con rubinetto di prova** / *manometer and test cock*
16 – **pressostato di sicurezza** / *safety pressure switch*
17 – **pressostati di servizio** / *service pressure switch*
18 – **quadro elettrico** / *control panel*
19 – **targa dati** / *datas plate*

Modello *Type*	**Dimensioni** *Dimensions*							**Attacchi** *Connections*			**Peso** *Weight*
	B	**B1**	**B2**	**L**	**L1**	**H**	**H1**	**Camino** *Stack*	**Vapore** *Steam*	**Scarico** *Discharge*	
	mm	**mm**	**mm**	**mm**	**mm**	**mm**	**mm**	**Ø mm**	**DN**	**DN**	**kg**
BLP 140*	1450	954	754	1775	1270	1234	637	200	50	1”	850
BLP 200	1450	954	754	1775	1270	1234	637	200	50	1”	850
BLP 300	1540	1046	846	2025	1520	1326	618	250	65	1”	1220
BLP 400	1540	1046	846	2025	1520	1326	618	250	65	1”	1220
BLP 500	1690	1190	990	2027	1522	1470	690	250	80	1”	1470
BLP 700	1690	1190	990	2337	1822	1470	690	250	80	1”	1650
BLP 800	1810	1310	1110	2325	1820	1590	740	250	100	1”	1820
BLP 1000	1810	1310	1110	2525	2020	1590	740	250	100	1”	1970
BLP 1250	2000	1500	1300	2526	2020	1780	790	300	125	1”	2230
BLP 1500	2000	1500	1300	2776	2270	1780	790	300	125	1”	2530
BLP 1750	2000	1500	1300	3026	2520	1780	790	300	125	1”	3150
BLP 2000	2120	1620	1420	3026	2520	1900	845	350	125	1” 1/2	3470
BLP 2500	2250	1750	1550	3338	2822	2050	1245	350	150	1” 1/2	4650
BLP 3000	2360	1860	1660	3335	2820	2170	1300	400	150	1” 1/2	4800
BLP 3500	2680	1860	1660	3515	3020	2130	1300	400	150	1” 1/2	5150
BLP 4000	2995	2180	1455	4465	3825	2550	1450	450	150	1” 1/2	7190

La I.VAR. INDUSTRY si riserva di apportare quelle modifiche che giudicherà necessarie per migliorare la produzione.
I.VAR. INDUSTRY reserves the right to make any modifications considered necessary for improving production.

* Caldaia esente dal controllo prevenzione incendi / *Boiler exempt from fire prevention control*

Dati tecnici per accoppiamento bruciatore / *Technical data for burner matching*

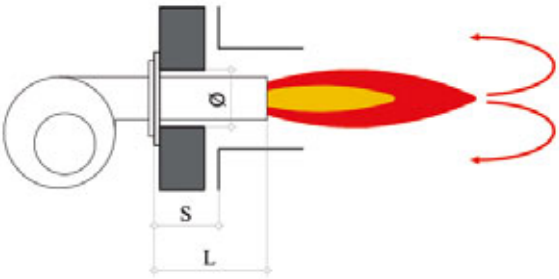

TIPOLOGIA AD INVERSIONE DI FIAMMA
REVERSE FLAME TYPE

Modello *Type*	**Potenza nominale** *Nominal capacity*	**Potenza focolare** *Furnace capacity*	**Contropr. focolare** *Furnace pressure*	**Foro del cemento sul portellone** *Cement hole on door*	**Distanza da inizio focolare** *Distance from furnace*	**Lunghezza boccaglio** *Burner head lenght* min/max	**Tipologia** *Tipology*	**Ø focolare interno** *Internal furnace Ø*	**Lunghezza focolare interna** *Internal furnace lenght*
	kW	**kW**	**mbar**	**Ø mm**	**S mm**	**L mm**		**mm**	**mm**
BLP 140	94	104	1,5	150	240	320/400		436	1100
BLP 200	134	149	2,5	150	240	320/400		436	1100
BLP 300	201	223	3,0	170	240	320/400		486	1410
BLP 400	268	298	3,5	170	240	320/400	inversione	486	1410
BLP 500	335	372	4,2	200	240	320/400	di fiamma	586	1360
BLP 700	469	521	4,5	200	240	320/400		586	1660
BLP 800	536	596	5,0	250	240	320/400		636	1680
BLP 1000	670	744	6,0	250	240	320/400		636	1880
BLP 1250	837	930	6,5	300	240	320/400		736	1880
BLP 1500	1005	1117	6,8	300	240	320/400	*reverse*	736	2100
BLP 1750	1172	1302	7,0	300	250	350/450	*flame*	736	2380
BLP 2000	1339	1488	7,0	300	250	350/450		834	2380
BLP 2500	1674	1860	8,0	300	250	350/450		880	2645
BLP 3000	2009	2232	8,2	340	250	350/450		960	2650
BLP 3500	2343	2603	8,2	340	250	350/450		980	2850
BLP 4000	2678	2975	8,4	370	270	370/470		1064	3082

BHP-EN

- Conforme alla normativa Europea EN 12953
- In accordo al D.M. 329/04

- *Conformity to European regulation EN 12953*
- *In accordance to D.M. 329/04*

Generetore di vapore 12 bar
Steam boiler 12 bar

Caldaia a vapore monoblocco, ad inversione di fiamma (combustione pressurizzata), pressione 12 bar (su richiesta anche 15 bar), alto rendimento, dotata di ampio focolare a fondo bagnato, vapore saturo secco grazie ad un efficace separatore di umidità posto prima dell'uscita. Facile manutenzione grazie all'ampio portellone e alla cassa fumi bullonata totalmente smontabile. Idonea per lavorare con gas, gasolio e nafta. Costruzione secondo EN 12953.

Steam boiler monobloc, with reverse flame (pressurized combustion), pressure 12 bar (on request also 15 bar), high efficiency, equipped with wide furnace with wet back, dry saturated steam thanks to an effective humidity separator placed before the outlet. Easy maintenance thanks to the big front door and to the bolted smoke chamber totally dismountable. Suitable to work with gas, oil or heavy oil. In accordance to EN 12953.

Modello Type	**Potenza max utile** *Rated output*		**Potenza nominale** *Nominal capacity*		**Rendimento** *Efficiency*	**Quantità d'acqua totale** *Total water content*	**Contro pressione focolare** *Furnace pressure*	**Produzione vapore** *Steam production*	**Codice** *Code*
	kW	**Kcal/h**	**kW**	**Kcal/h**	**%**	**dm³**	**mbar**	**kg/h**	
BHP-EN 140*	97	83.400	108	92.900	89,8	475	1,5	140	PFV1420140
BHP-EN 200	138	118.700	153	131.600	90,2	475	2,5	200	PFV1420200
BHP-EN 300	208	178.900	231	198.700	90,0	670	3,0	300	PFV1420300
BHP-EN 400	277	238.200	308	264.900	89,9	670	3,5	400	PFV1420400
BHP-EN 500	346	297.600	384	330.200	90,1	1.020	4,2	500	PFV1420500
BHP-EN 700	485	417.100	539	463.500	90,0	1.020	4,5	700	PFV1420700
BHP-EN 800	554	476.400	616	529.800	89,9	1.280	5,0	800	PFV1420800
BHP-EN 1000	692	595.100	769	661.300	90,0	1.410	6,0	1000	PFV1421000
BHP-EN 1250	865	743.900	961	826.500	90,0	1.900	6,5	1250	PFV1421250
BHP-EN 1500	1038	892.700	1154	992.400	89,9	2.120	6,8	1500	PFV1421500
BHP-EN 1750	1212	1.042.300	1347	1.158.400	90,0	2.330	7,0	1750	PFV1421750
BHP-EN 2000	1385	1.191.100	1539	1.323.500	90,0	2.650	7,0	2000	PFV1422000
BHP-EN 2500	1731	1.488.700	1923	1.653.800	90,0	3.540	8,0	2500	PFV1422500
BHP-EN 3000	2077	1.787.200	2308	1.984.900	90,0	3.960	8,2	3000	PFV1423000
BHP-EN 3500	2423	2.083.800	2692	2.315.100	90,0	4.340	9,0	3500	PFV1423500
BHP-EN 4000	2769	2.381.300	3077	2.646.200	90,0	6.050	10,0	4000	PFV1424000
BHP-EN 5000	3463	2.978.200	3847	3.308.400	90,0	8.000	10,2	5000	PFV1425000

* Caldaia esente dal controllo prevenzione incendi / *Boiler exempt from fire prevention control*
Dati riferiti ad acqua di alimento 70°C / *Data refeered to feeding water 70°C*

ACCESSORI DI SERIE (inclusi nella fornitura)

- Mantello isolato in lamiera di alluminio con finitura satinata
- Turbolatori in acciaio INOX
- Valvola presa vapore a flusso avviato
- N. 2 sonde di sicurezza
- Regolatore di livello a sonde
- N. 2 valvole di sicurezza a molla
- Gruppo di spurgo (valvola a flusso avviato + valvola sfera scarico)
- N. 2 pressostati di servizio
- Pressostato di sicurezza
- Manometro a quadrante con rubinetto di intercettazione a tre vie
- N.2 Indicatori di livello visivo a riflessione completo di rubinetti di intercettazione e spurgo
- Elettropompa di alimentazione con n. 2 valvole a flusso avviato e valvola di ritegno
- Quadro elettrico generale di comando per il funzionamento automatico del generatore (pagina 70)
- Controflange sugli attacchi idraulici
- Termostato fumi

ACCESSORIES INCLUDED IN STANDARD SUPPLY

- *Insulated cover in glazed aluminium sheet*
- *Turbolators in stainless steel*
- *Steam outlet valve at started flow*
- *N. 2 safety probes*
- *Level control with probes*
- *N. 2 spring safety valves*
- *Discharge unit (started flow valve + blowdown valve)*
- *N. 2 working pressure switches*
- *Safety pressure switch*
- *Dial manometer with three-way cut-off cock*
- *N. 2 Visual level indicators complete with cutoff and drain cocks*
- *Feeding electropump with n. 2 valve at started flow and non-return valve*
- *Main control board for automatic working of the boiler (page 70)*
- *Counter-flanges on the hydraulic connection*
- *Flue gas thermostat*

ACCESSORI A RICHIESTA

- Foratura piastra per bruciatore
- Bruciatore a gas, gasolio o nafta
- 2° elettropompa di alimentazione
  140÷400
  500÷1250
  1500÷3000
  3500÷4000
  5000
- Mantello in acciaio inox
- Iniettore di vapore con n. 2 valvole a flusso avviato
- Gruppo di spurgo automatico fanghi
- Gruppo di spurgo automatico fanghi + controllo TDS
- Quadro di controllo con centralina “Valiantec”
- Valvola defangatrice rapida a leva
- Pressione bar 15
- Circolatore per temperatura condensa >70°C (su/on 140÷1000)
- Circolatore per temperatura condensa >70°C (su/on 1250÷5000)
- Vasca raccolta condensa verticale in acciaio (o in inox AISI 304) con accessori
- Scovolo per pulizia fascio tubiero
- Kit accessori per esonero 24/72 ore

ACCESSORIES ON REQUEST

- *Plate drilling for burner*
- *Heavy oil, light oil or gas burner*
- *2nd feeding electropump*
  140÷400
  500÷1250
  1500÷3000
  3500÷4000
  5000
- *Stainless steel cover*
- *Steam injector with n. 2 started flow valves*
- *Automatic blowdown unit for muds*
- *Automatic blowdown unit for muds + TDS control*
- *Control board with unit electronic “Valiantec”* (pagina/page 71)
- *Quick deslimer lever-operated valve*
- *Pressure bar 15*
- *Circulator for condensate temperature - 70°C*
- *Circulator for condensate temperature - 70°C*
- *Vertical steel (or stainless steel) condensate collection tank with accessories* (pagina/page 62)
- *Tube brush for tubes cleaning*
- *Accessory Kit for exemption 24/72 hours*

N.B. precisare all’ordine la tensione disponibile e il combustibile previsto per predisporre il quadro elettrico. / *NOTE: specify on order the voltage required and the foreseen fuel to arrange the control board.*

Esempio di applicazione di BHP-EN in container
Application example of BHP-EN in container

BHP-EN

Generatore di vapore 12 bar
Steam boiler 12 bar

Dati tecnici dimensionali / *Dimensional technical data*

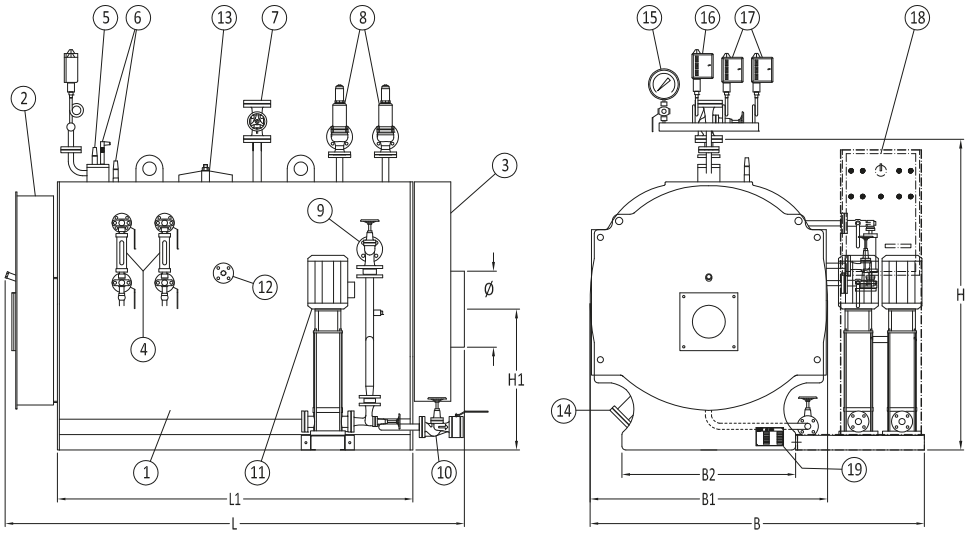

1 – **corpo caldaia** / *boiler*
2 – **portellone** / *front door*
3 – **camera fumi** / *smoke chamber*
4 – **indicatore di livello visivo** / *level gauge*
5 – **regolatore di livello automatico** / *level regulator*
6 – **sonde di sicurezza** / *safety probes*
7 – **valvola di presa vapore** / *steam outlet*
8 – **valvola di sicurezza** / *safety valve*
9 – **gruppo di alimentazione** / *feeding unit*
10 – **valvola di scarico** / *discharged valve*
11 – **elettropompa di alimentazione** / *feeding pump*
12 – **predisposizione regolazione conducibilità acqua (TDS) /** *predisposition control conductivity water (TDS)*
13 – **passo uomo** / *manhole*
14 – **passa mano** / *handhole*
15 – **manometro con rubinetto di prova** / *manometer and test cock*
16 – **pressostato di sicurezza** / *safety pressure switch*
17 – **pressostati di servizio** / *service pressure switch*
18 – **quadro elettrico** / *control panel*
19 – **targa dati** / *datas plate*

Modello *Type*	**Dimensioni** *Dimensions*							**Attacchi** *Connection*			**Peso** *Weight*
	B mm	**B1** mm	**B2** mm	**L** mm	**L1** mm	**H** mm	**H1** mm	**Camino** *Stack* Ø mm	**Vapore** *Steam* DN	**Scarico** *Discharge* DN	kg
BHP-EN 140*	1514	994	704	1782	1274	1334	657	200	25	25	1150
BHP-EN 200	1514	994	704	1782	1274	1334	657	200	25	25	1150
BHP-EN 300	1606	1086	796	2032	1524	1426	638	250	32	25	1450
BHP-EN 400	1606	1086	796	2032	1524	1426	638	250	32	25	1450
BHP-EN 500	1750	1230	940	2336	1828	1570	710	250	40	25	2200
BHP-EN 700	1750	1230	940	2336	1828	1570	710	250	40	25	2310
BHP-EN 800	1870	1350	1060	2339	1831	1690	760	250	50	25	2550
BHP-EN 1000	1870	1350	1060	2539	2031	1690	760	250	50	25	2800
BHP-EN 1250	2060	1540	1250	2541	2033	1880	810	300	65	25	3480
BHP-EN 1500	2060	1540	1250	2791	2283	1880	810	300	65	25	3650
BHP-EN 1750	2060	1540	1250	3041	2533	1880	810	300	80	25	3900
BHP-EN 2000	2180	1660	1370	3042	2534	2000	865	350	80	40	4650
BHP-EN 2500	2310	1790	1500	3348	2832	2150	1265	350	80	40	5500
BHP-EN 3000	2420	1900	1610	3350	2835	2270	1320	400	80	40	6400
BHP-EN 3500	2420	1900	1610	3550	3035	2270	1320	400	100	40	6850
BHP-EN 4000	2660	2140	1850	3841	3286	2496	1460	450	100	40	8600
BHP-EN 5000	2750	2230	1940	4900	4186	2575	1510	550	100	40	12500

La I.VAR. INDUSTRY si riserva di apportare quelle modifiche che giudicherà necessarie per migliorare la produzione.
I.VAR. INDUSTRY reserves the right to make any modifications considered necessary for improving production.

* Caldaia esente dal controllo prevenzione incendi / *Boiler exempt from fire prevention control*

Dati tecnici per accoppiamento bruciatore / *Technical data for burner matching*

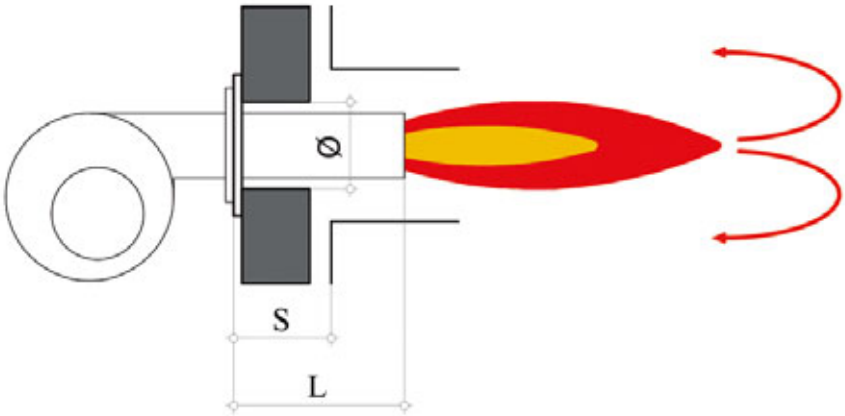

TIPOLOGIA AD INVERSIONE DI FIAMMA
REVERSE FLAME TYPE

Modello *Type*	**Potenza nominale** *Nominal capacity*	**Potenza focolare** *Furnace capacity*	**Contropr. focolare** *Furnace pressure*	**Foro del cemento sul portellone** *Cement hole on door*	**Distanza da inizio focolare** *Distance from furnace*	**Lunghezza boccaglio** *Burner head lenght* min/max	**Tipologia** *Tipology*	**Ø focolare interno** *Internal furnace Ø*	**Lunghezza focolare interna** *Internal furnace lenght*
	kW	**kW**	**mbar**	**Ø mm**	**S mm**	**L mm**		**mm**	**mm**
BHP-EN 140	97	108	1,5	150	240	320/400		432	1110
BHP-EN 200	138	153	2,5	150	240	320/400		432	1110
BHP-EN 300	208	231	3,0	170	240	320/400		480	1409
BHP-EN 400	277	308	3,5	170	240	320/400	inversione	480	1409
BHP-EN 500	346	384	4,2	200	240	320/400	di fiamma	576	1659
BHP-EN 700	485	539	4,5	200	240	320/400		576	1659
BHP-EN 800	554	616	5,0	250	240	320/400		626	1660
BHP-EN 1000	692	769	6,0	250	240	320/400		626	1860
BHP-EN 1250	865	961	6,5	300	240	320/400		724	1860
BHP-EN 1500	1038	1154	6,8	300	240	320/400	*reverse*	724	2110
BHP-EN 1750	1212	1347	7,0	300	250	350/450	*flame*	724	2405
BHP-EN 2000	1385	1539	7,0	300	250	350/450		822	2340
BHP-EN 2500	1731	1923	8,0	300	250	350/450		872	2660
BHP-EN 3000	2077	2308	8,2	340	250	350/450		940	2660
BHP-EN 3500	2423	2692	9,0	340	250	350/450		940	2860
BHP-EN 4000	2769	3077	10,0	370	270	370/470		1064	3082
BHP-EN 5000	3463	3847	10,2	370	350	450/550		1110	4020

BHP-ECO

- **Alto rendimento >95%**
- **In accordo al D.M. 329/04**

- ***High efficiency >95%***
- ***In accordance to D.M. 329/04***

Generatore di vapore 12 bar
Steam boiler 12 bar

Caldaia a vapore monoblocco, ad inversione di fiamma (combustione pressurizzata), pressione 12 bar (su richiesta anche 15 bar), alto rendimento, dotata di ampio focolare a fondo bagnato, vapore saturo secco grazie ad un efficace separatore di umidità posto prima dell'uscita equipaggiata con batteria di recupero (economizzatore) per un maggiore rendimento e produzione di vapore, alimentazione modulante.
Facile manutenzione grazie all'ampio portellone e alla cassa fumi bullonata totalmente smontabile. Idonea per lavorare con gas e gasolio.

Steam boiler monobloc, with reverse flame (pressurized combustion), pressure 12 bar (on request also 15 bar), high efficiency, equipped with wide furnace with wet back, dry saturated steam thanks to an effective humidity separator placed before the outlet with economizer for a larger efficiency and steam production, feeding modulate.
Easy maintenance thanks to the big front door and to the bolted smoke chamber totally dismountable. Suitable to work with gas and light oil.

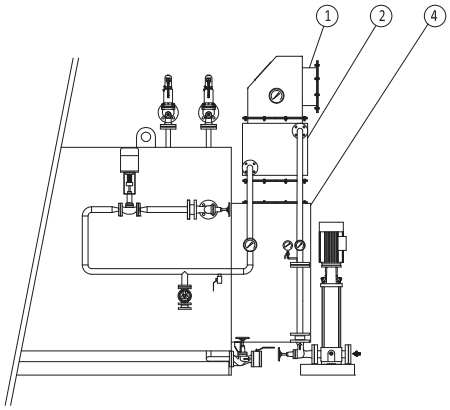

VERSIONE "STANDARD"
"STANDARD" VERSION

1 – **connessione camino** / *stack connection*
2 – **economizzatore** / *economizer*
3 – **serranda economizzatore** / *shutter economizer*
4 – **camera fumi** / *smoke chamber*
5 – **serranda by-pass** / *shutter by-pass smoke*

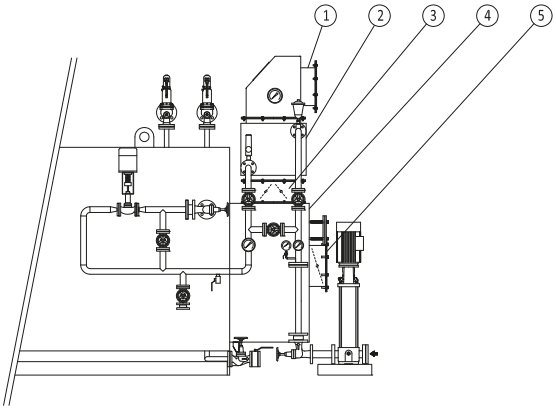

VERSIONE "SPECIALE"
"SPECIAL" VERSION

Modello *Type*	Potenza max utile *Rated output*		Potenza nominale *Nominal capacity*		Rendimento *Efficiency* 100% (Tm=70°C)	Quantità d'acqua totale *Total water content*	Contro pressione focolare *Furnace pressure*	Produzione vapore *Steam production*	Codice *Code*
	kW	Kcal/h	kW	Kcal/h	%	dm³	mbar	kg/h	
BHP-ECO 530	369,5	318.800	384	330.200	96,2	1.020	6,1	530	PFV1500530
BHP-ECO 740	518	445.500	539	463.500	96,1	1.020	6,4	740	PFV1500740
BHP-ECO 850	592,3	509.400	616	529.800	96,1	1.280	6,9	855	PFV1500850
BHP-ECO 1050	737,2	634.000	769	661.300	95,9	1.410	7,9	1064	PFV1501050
BHP-ECO 1300	920,1	791.300	961	826.500	95,7	1.900	8,4	1328	PFV1501300
BHP-ECO 1600	1103,1	948.700	1154	992.400	95,6	2.120	9,0	1593	PFV1501600
BHP-ECO 1850	1283,8	1.104.100	1347	1.158.400	95,3	2.330	9,5	1859	PFV1501850
BHP-ECO 2100	1472	1.266.000	1539	1.323.500	95,6	2.650	9,0	2125	PFV1502100
BHP-ECO 2650	1833,9	1.577.000	1923	1.653.800	95,4	3.540	10,4	2648	PFV1502650
BHP-ECO 3200	2208,3	1.899.100	2308	1.984.900	95,7	3.960	10,1	3188	PFV1503200
BHP-ECO 3700	2571,3	2.211.300	2692	2.315.100	95,5	4.340	11,2	3712	PFV1503700
BHP-ECO 4250	2947,9	2.535.200	3077	2.646.200	95,8	6.050	11,9	4256	PFV1504250
BHP-ECO 5300	3676,1	3.161.400	3847	3.308.400	95,6	8.000	12,6	5307	PFV1505300

Dati riferiti con acqua di alimento 70°C / *Data refeered to feeding water 70°C*

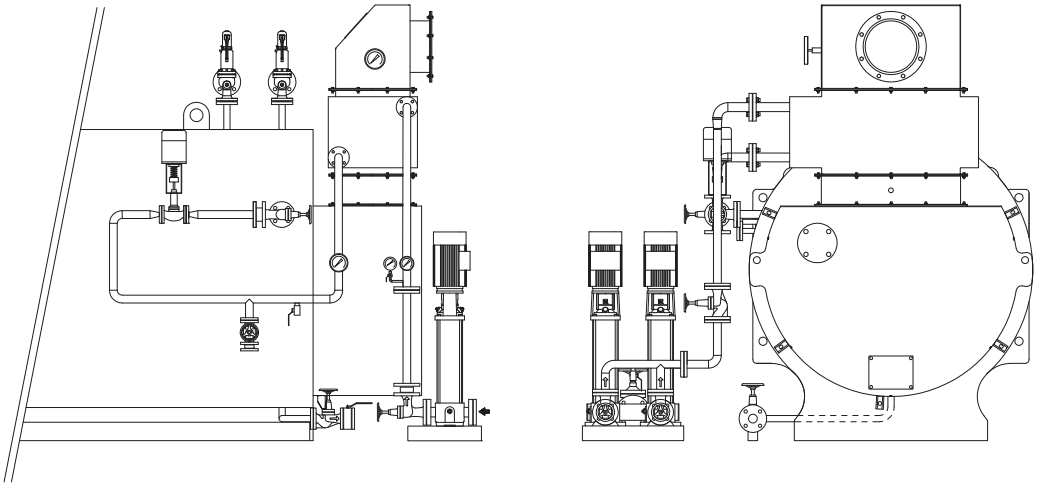

VERSIONE "STANDARD"
"STANDARD" VERSION

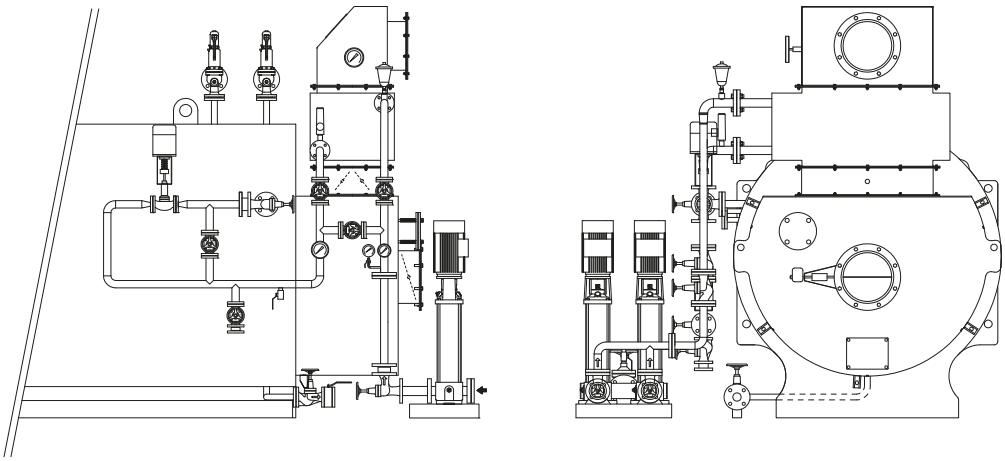

VERSIONE "SPECIALE"
"SPECIAL" VERSION

ACCESSORI DI SERIE (inclusi nella fornitura)
- Mantello isolato in lamiera di alluminio con finitura satinata
- Turbolatori in acciaio INOX
- Valvola presa vapore a flusso avviato
- N. 2 sonde di sicurezza
- Sonda di livello capacitiva
- N. 2 valvole di sicurezza a molla
- Valvola di regolazione modulante 2VE (3VE a richiesta)
- N. 2 pressostati di servizio
- Pressostato di sicurezza
- Manometro a quadrante con rubinetto di intercettazione a tre vie
- Economizzatore
- N. 2 elettropompe di alimentazione con n. 2 valvole a flusso avviato e valvola ritegno
- Quadro di controllo con centralina "Valiantec" (pagina 71)
- Controflange sugli attacchi idraulici
- Gruppo di spurgo (valvola a flusso avviato e valvola scarico)
- Termostato fumi
- Termometro fumi

ACCESSORIES INCLUDED IN STANDARD SUPPLY
- *Insulated cover in glazed aluminium sheet*
- *Turbolators in stainless steel*
- *Steam intake valve at started flow*
- *N. 2 safety probes*
- *Continuous level probe*
- *N. 2 spring safety valves*
- *Modulating regulation valve 2VE (3VE on request)*
- *N. 2 working pressure switches*
- *Safety pressure switch*
- *Dial manometer with three-way cut-off cock*
- *Economizer*
- *N. 2 feeding electropumps with n. 2 valve at started flow and check valve*
- *Control board with electronic controller "Valiantec" (page 71)*
- *Mating-flanges oh the hydraulic connection*
- *Blowdown (started flow valve and discharge valve)*
- *Flue gas thermostat*
- *Flue gas thermometer*

ACCESSORI A RICHIESTA
- Foratura piastra per bruciatore
- Bruciatore a gas o gasolio
- Mantello in acciaio inox
- Pressione bar 15
- Gruppo di spurgo automatico fanghi
- Gruppo di spurgo automatico TDS
- Circolatore per temperatura condensa >70°C (su/on 850÷1050)
- Circolatore per temperatura condensa >70°C (su/on 1300÷5300)
- Vasca raccolta condensa verticale in acciaio (o in inox AISI 304) con accessori
- Scovolo per pulizia fascio tubiero
- Valvola defangatrice rapida a leva
- N. 2 serrande di bypass (n.1 automatica - n. 1 manuale)
- Sistema di bypass economizzzatore e regolazione acqua
- Sistema di regolazione modulante con INVERTER (dal mod. BHP-ECO 1850)
- Kit accessori per esonero 24/72 ore

ACCESSORIES ON REQUEST
- *Plate drilling for burner*
- *Light oil or gas burner*
- *Stainless steel cover*
- *Pressure bar 15*
- *Automatic blowdown unit for muds*
- *Automatic blowdown unit TDS control*
- *Circulator for condensate temperature >70°C*
- *Circulator for condensate temperature >70°C*
- *Vertical steel (or stainless steel) condensate collection tank with accessories*
- *Tube brush for tubes cleaning*
- *Quick deslimer lever-operated valve*
- *N. 2 bypass dampers (n. 1 automatic - n. 1 manual)*
- *System bypass economizer and water regulation*
- *Modulating regulation system with INVERTER (from mod. BHP-ECO 1850)*
- *Accessory Kit for exemption 24/72 hours*

(pagina/page 62)

N.B. precisare all'ordine la tensione disponibile e il combustibile previsto per predisporre il quadro elettrico. / *NOTE: specify on order the voltage required and the foreseen fuel to arrange the control board.*

BHP-ECO

Dati tecnici dimensionali / *Dimensional technical data*

VERSIONE "STANDARD"
"STANDARD" VERSION

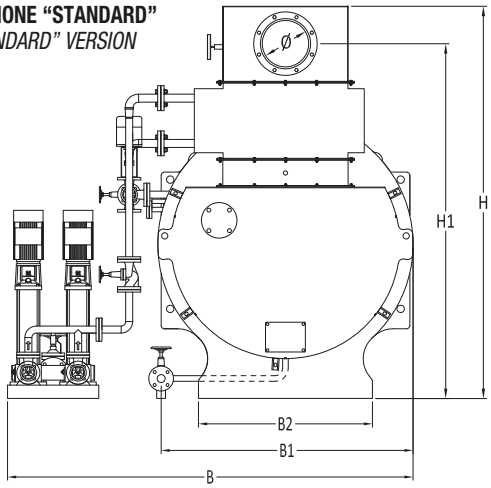

VERSIONE "SPECIALE"
"SPECIAL" VERSION

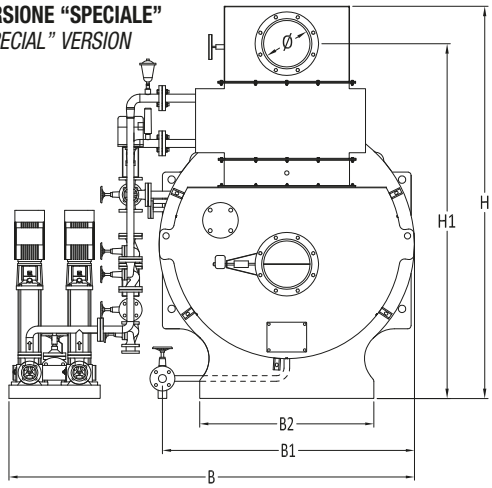

Modello *Type*	**Dimensioni** *Dimensions*					**Attacchi** *Connections*			**Peso*** *Weight**
	B	**B1**	**B2**	**H**	**H1**	**Camino** *Stack*	**Vapore** *Steam*	**Scarico** *Discharge*	
	mm	**mm**	**mm**	**mm**	**mm**	**mm**	**DN**	**DN**	**kg**
BHP-ECO 530	1570	1190	990	850	690	250	40	25	2200
BHP-ECO 740	1570	1190	990	850	690	250	40	25	2420
BHP-ECO 850	2200	1310	1110	2025	1850	250	50	25	2805
BHP-ECO 1050	2200	1310	1110	2025	1850	250	50	25	3080
BHP-ECO 1300	2400	1500	1300	2100	1900	300	65	25	3630
BHP-ECO 1600	2400	1500	1300	2100	1900	300	65	25	4015
BHP-ECO 1850	2400	1500	1300	2100	1900	300	80	25	4290
BHP-ECO 2100	2600	1620	1420	2225	2000	350	80	40	5115
BHP-ECO 2650	2700	1750	1550	2525	2300	350	80	40	6050
BHP-ECO 3200	3050	1860	1660	2700	2450	400	80	40	7040
BHP-ECO 3700	3050	1860	1660	2700	2450	400	100	40	7535
BHP-ECO 4250	3300	2100	1900	2875	2600	450	100	40	9460
BHP-ECO 5300	3350	2190	1990	3125	2800	550	100	40	13750

La I.VAR. INDUSTRY si riserva di apportare quelle modifiche che giudicherà necessarie per migliorare la produzione.
I.VAR. INDUSTRY reserves the right to make any modifications considered necessary for improving production.

* Peso senza economizzatore / *Weight without economizer*

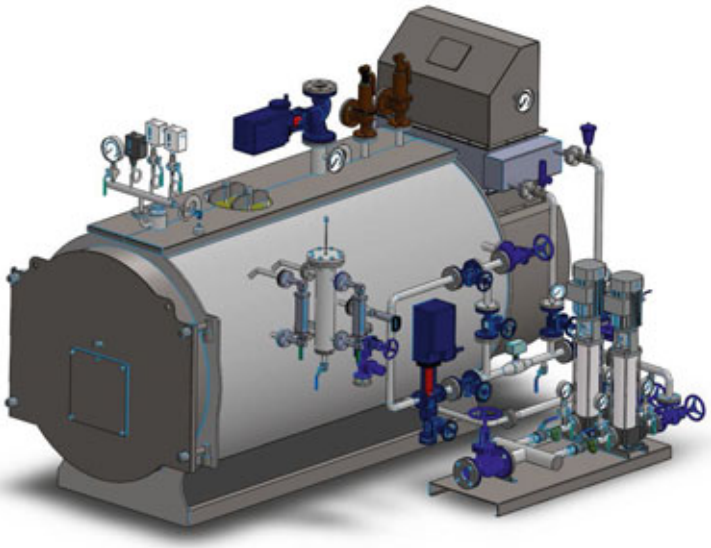

Dati tecnici per accoppiamento bruciatore / *Technical data for burner matching*

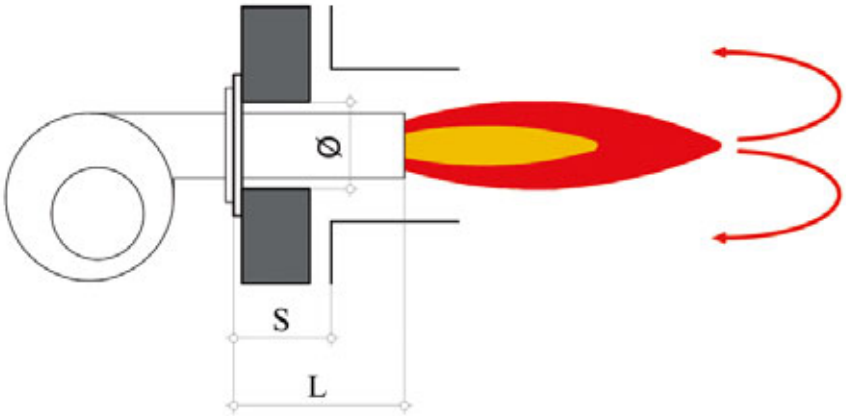

TIPOLOGIA AD INVERSIONE DI FIAMMA
REVERSE FLAME TYPE

Modello *Type*	**Potenza nominale** *Nominal capacity*	**Potenza focolare** *Furnace capacity*	**Contropr. focolare** *Furnace pressure*	**Foro del cemento sul portellone** *Cement hole on door*	**Distanza da inizio focolare** *Distance from furnace*	**Lunghezza boccaglio** *Burner head lenght min/max*	**Tipologia** *Tipology*	**Ø focolare interno** *Internal furnace Ø*	**Lunghezza focolare interna** *Internal furnace lenght*
	kW	**kW**	**mbar**	**Ø mm**	**S mm**	**L mm**		**mm**	**mm**
BHP-ECO 530	369,5	384	6,1	200	240	320/400		576	1659
BHP-ECO 740	518	539	6,4	200	240	320/400		576	1659
BHP-ECO 850	592,3	616	6,9	250	240	320/400		626	1660
BHP-ECO 1050	737,2	769	7,9	250	240	320/400	inversione di	626	1860
BHP-ECO 1300	920,1	961	8,4	300	240	320/400	fiamma	724	1860
BHP-ECO 1600	1103,1	1154	9,0	300	240	320/400		724	2110
BHP-ECO 1850	1283,8	1347	9,5	300	250	350/450		724	2405
BHP-ECO 2100	1472	1539	9,0	300	250	350/450		822	2340
BHP-ECO 2650	1833,9	1923	10,4	300	250	350/450		872	2660
BHP-ECO 3200	2208,3	2308	10,1	340	250	350/450	*reverse*	940	2660
BHP-ECO 3700	2571,3	2692	11,2	340	250	350/450	*flame*	940	2860
BHP-ECO 4250	2947,9	3077	11,9	370	270	370/470		1064	3082
BHP-ECO 5300	3676,1	3847	12,6	370	350	450/550		1110	4020

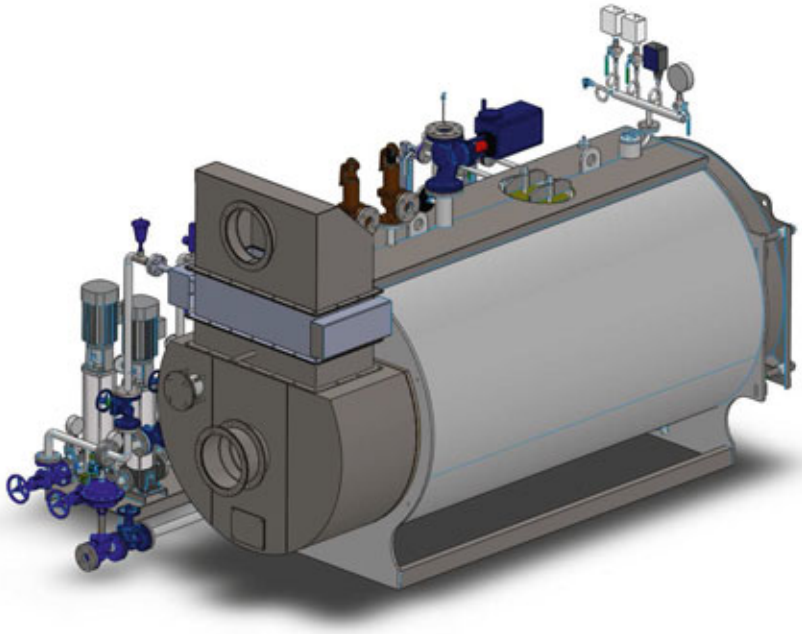

BHP-T

- Conforme alla normativa Europea EN 12953
- In accordo al D.M. 329/04
- Tre giri di fumo
- Basso NOx

- *Conformity to European regulation EN 12953*
- *In accordance to D.M. 329/04*
- *Three smoke passes*
- *Low NOx*

Generatore di vapore 12 bar
Steam boiler 12 bar

Generatori di vapore monoblocco a combustione pressurizzata (basso NOx, pressione 12 bar), alto rendimento grazie ai tre giri di fumo effettivi con fiamma passante e camera d'inversione bagnata. Vapore saturo e secco grazie ad un efficace separatore di umidità posto prima dell'uscita. Facile manutenzione grazie a tutti gli attacchi flangiati e ad un ampio portellone completamente smontabile. Idonei per lavorare con gas, gasolio e nafta. Possibilità di esonero parziale dal conduttore patentato per tutti i modelli.

Steam boiler pressurized combustion monobloc (low NOx, pressure 12 bar), high efficiency with three smoke passes with passing flame with wet back, big exchange surface. Dry saturated steam thanks to an effective humidity separator placed before the outlet. Easy maintenance thanks to all flanged connections and to a large fully removable front door.
Suitable to work with gas, oil or heavy oil. Possibility of partial exemption from the qualified conductor for all models.

Modello Type	Potenza max utile *Rated output*		Potenza nominale *Nominal capacity*		Rendimento *Efficiency*	Quantità d'acqua totale *Total water content*	Contro pressione focolare *Furnace pressure*	Produzione vapore *Steam production*	Codice *Code*
	kW	Kcal/h	kW	Kcal/h	%	dm³	mbar	kg/h	
BHP-T 700	489	420.500	543	466.900	90,0	3.130	1,0	700	PFV1250700
BHP-T 1000	697	599.300	775	666.400	89,9	3.475	2,0	1000	PFV1251000
BHP-T 2000	1396	1.200.300	1551	1.333.600	90,0	4.600	5,0	2000	PFV1252000
BHP-T 3000	2035	1.749.800	2261	1.944.000	90,0	5.450	10,5	3000	PFV1253000
BHP-T 4000	2769	2.380.900	3077	2.645.700	89,9	6.720	11,0	4000	PFV1254000

Dati riferiti ad acqua di alimento 70°C / *Data refeered to feeding water 70°C*

ACCESSORI DI SERIE (inclusi nella fornitura)
- Mantello isolato in lamiera di alluminio con finitura satinata
- Turbolatori in acciaio INOX
- Valvola presa vapore a flusso avviato
- N. 2 sonde di sicurezza
- Regolatore di livello a sonde
- N. 2 valvole di sicurezza a molla
- Gruppo di spurgo (valvola a flusso avviato + valvola sfera scarico)
- N. 2 pressostati di servizio
- Pressostato di sicurezza
- Manometro a quadrante con rubinetto di intercettazione a tre vie
- N.2 Indicatori di livello visivo a riflessione completo di rubinetti di intercettazione e spurgo
- Elettropompa di alimentazione con n. 2 valvole a flusso avviato e valvola di ritegno
- Quadro elettrico generale di comando per il funzionamento automatico del generatore (pagina 70)
- Controflange sugli attacchi idraulici
- Termostato fumi

ACCESSORI A RICHIESTA*
- Foratura piastra per bruciatore
- Bruciatore a gas, gasolio o nafta
- 2° elettropompa di alimentazione
- Mantello in acciaio inox
- Iniettore di vapore con n. 2 valvole a flusso avviato
- Gruppo di spurgo automatico fanghi
- Gruppo di spurgo automatico fanghi + controllo TDS
- Quadro di controllo con centralina "Valiantec" (pagina 71)
- Valvola defangatrice rapida a leva
- Pressione bar 15
- Circolatore per temperatura condensa >70°C (su/on 140÷1000)
- Circolatore per temperatura condensa >70°C (su/on 1250÷5000)
- Vasca raccolta condensa verticale in acciaio (o in inox AISI 304) con accessori (pagina 62)
- Scovolo per pulizia fascio tubiero
- Kit accessori per esonero 24/72 ore

ACCESSORIES INCLUDED IN SUPPLY
- *Insulated cover in glazed aluminium sheet*
- *Turbolators in stainless steel*
- *Steam outlet valve at started flow*
- *N. 2 safety probes*
- *Level control with probes*
- *N. 2 spring safety valves*
- *Discharge unit (started flow valve + blowdown ball valve)*
- *N. 2 working pressure switches*
- *Safety pressure switch*
- *Dial manometer with three-way cut-off cock*
- *N. 2 Visual level indicator complete with cutoff and drain cocks*
- *Feeding electropump with n. 2 valve at started flow and non-return valve*
- *Main control board for automatic working of the boiler (page 70)*
- *Counter-flanges on the hydraulic connection*
- *Flue gas thermostat*

*ACCESSORIES ON REQUEST**
- *Plate drilling for burner*
- *Heavy oil, light oil or gas burner*
- *2nd feeding electropump*
- *Stainless steel cover*
- *Steam injector with n. 2 started flow valves*
- *Automatic blowdown unit for muds*
- *Automatic blowdown unit for muds + TDS control*
- *Control board with unit electronic "Valiantec" (page 71)*
- *Quick deslimer lever-operated valve*
- *Pressure bar 15*
- *Circulator for condensate temperature - 70°C*
- *Circulator for condensate temperature - 70°C*
- *Vertical steel (or stainless steel) condensate collection tank with accessories (page 62)*
- *Tube brush for tubes cleaning*
- *Accessory Kit for exemption 24/72 hours*

N.B. precisare all'ordine la tensione disponibile e il combustibile previsto per predisporre il quadro elettrico. - *NOTE: specify on order the voltage required and the foreseen fuel to arrange the control board.*

Dati tecnici dimensionali / *Dimensional technical data*

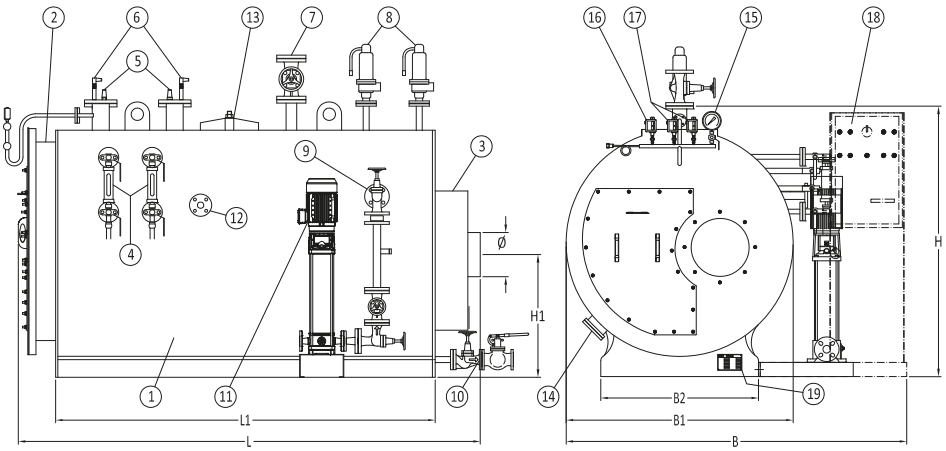

1 – **corpo caldaia** / *boiler*
2 – **portellone** / *front door*
3 – **camera fumi** / *smoke chamber*
4 – **indicatore di livello visivo** / *level gauge*
5 – **regolatore di livello automatico** / *level regulator*
6 – **sonde di sicurezza** / *safety probes*
7 – **valvola di presa vapore** / *steam outlet*
8 – **valvola di sicurezza** / *safety valve*
9 – **gruppo di alimentazione** / *feeding unit*
10 – **valvola di scarico** / *discharged valve*
11 – **elettropompa di alimentazione** / *feeding pump*
12 – **predisposizione regolazione conducibilità acqua (TDS)** / *predisposition control conductivity water (TDS)*
13 – **passo uomo** / *manhole*
14 – **passa mano** / *handhole*
15 – **manometro con rubinetto di prova** / *manometer and test cock*
16 – **pressostato di sicurezza** / *safety pressure switch*
17 – **pressostati di servizio** / *service pressure switch*
18 – **quadro elettrico** / *control panel*
19 – **targa dati** / *datas plate*

Modello *Type*	**Dimensioni** *Dimensions*							**Attacchi** *Connection*			**Peso** *Weight*
	B	**B1**	**B2**	**H**	**H1**	**L**	**L1**	**Camino** *Stack*	**Vapore** *Steam*	**Scarico** *Discharge*	
	mm	**mm**	**mm**	**mm**	**mm**	**mm**	**mm**	**Ø mm**	**DN**	**DN**	**kg**
BHP-T 700	2300	1800	1250	2110	1200	2800	2350	250	40	25	3500
BHP-T 1000	2300	1800	1250	2110	1200	3050	2600	250	50	25	4000
BHP-T 2000	2500	2000	1350	2330	1300	3300	2850	350	80	40	5700
BHP-T 3000	2500	2000	1350	2330	1750	4000	3550	400	80	40	7500
BHP-T 4000	2700	2200	1500	2530	1900	4500	4000	450	100	40	9600

La I.VAR. INDUSTRY si riserva di apportare quelle modifiche che giudicherà necessarie per migliorare la produzione.
I.VAR. INDUSTRY reserves the right to make any modifications considered necessary for improving production.

Dati tecnici per accoppiamento bruciatore / *Technical data for burner matching*

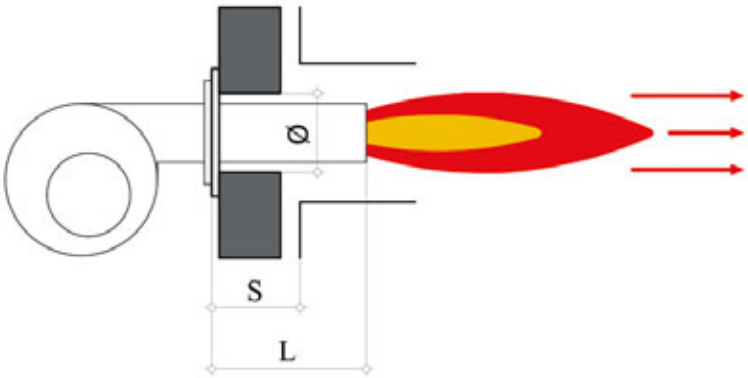

TIPOLOGIA A FIAMMA PASSANTE
THROUGH FLAME TYPE

Modello *Type*	**Potenza nominale** *Nominal capacity*	**Potenza focolare** *Furnace capacity*	**Contropr. focolare** *Furnace pressure*	**Foro del cemento sul portellone** *Cement hole on door*	**Distanza da inizio focolare** *Distance from furnace*	**Lunghezza boccaglio** *Burner head lenght min/max*	**Tipologia** *Tipology*	**Ø focolare interno** *Internal furnace Ø*	**Lunghezza focolare interna** *Internal furnace lenght*
	kW	**kW**	**mbar**	**Ø mm**	**S mm**	**L mm**		**mm**	**mm**
BHP-T 700	489	543	1,0	200	220	300/380	fiamma	650	1912
BHP-T 1000	697	775	2,0	250	220	300/380	passante	650	2182
BHP-T 2000	1396	1551	5,0	300	230	330/430		800	2369
BHP-T 3000	2035	2261	10,5	340	230	330/430	*through*	800	2866
BHP-T 4000	2769	3077	11,0	370	250	350/450	*flame*	900	3483

SB/V

- Conforme alla Direttiva Europea 2014/68/UE (P.E.D.)
- In accordo al D.M. 329/04
- Tre giri effettivi di fumo
- Basso NOx

- *Conformity to European Directive 2014/68/UE (P.E.D)*
- *In accordante to D.M. 329/04*
- *Three effective smoke passes*
- *Low NOx*

Generatore di vapore 11,8 bar - 14,7 bar
Steam boiler till 11,8 bar - 14,7 bar

Caldaia a vapore monoblocco, a tre giri di fumo (combustione pressurizzata, basso NOx), pressione 11,8 bar (su richiesta anche 14,7 bar o 17,6 bar), alto rendimento, dotata di ampio focolare a fiamma passante con camera di inversione bagnata, ampia superficie di scambio e ampia camera di vapore per meglio sopperire a prelievi improvvisi, vapore saturo secco grazie ad un efficace separatore di umidità posto prima dell'uscita, elevato contenuto d'acqua, facile manutenzione. Idonea per lavorare con gas, gasolio e nafta.

Steam boiler monobloc, three smoke passes (pressurized combustion, low NOx), pressure 11,8 bar (on request also 14,7 bar or 17,6 bar), high efficiency, equipped with wide furnace with passing flame with wet back, big exchange surface and wide smoke chamber to satisfy better the sudden steam requirement, dry saturated steam thanks to an effective humidity separator placed before the outlet, big water content, easy maintenance. Suitable to work with gas, oil or heavy oil.

Modello *Type*	Potenza max utile *Rated output*		Potenza nominale *Nominal capacity*		Rendimento *Efficiency*	Quantità d'acqua totale *Total water content*	Contro pressione focolare *Furnace pressure*	Produzione vapore *Steam production*	Codice *Code*	Codice *Code*
	kW	Kcal/h	kW	Kcal/h	%	dm³	mbar	kg/h	11,8 bar	14,7 bar
SB/V 2	1385	1.191.000	1538	1.322.700	90,1	5.720	3,5	2000	PFV5102000	PFV5202000
SB/V 3	2077	1.786.200	2307	1.984.000	90,0	8.500	5,5	3000	PFV5103000	PFV5203000
SB/V 4	2769	2.381.300	3077	2.646.200	90,0	10.300	6,0	4000	PFV5104000	PFV5204000
SB/V 5	3462	2.977.300	3846	3.307.500	90,0	11.300	7,5	5000	PFV5105000	PFV5205000
SB/V 6	4154	3.572.400	4615	3.968.900	90,0	12.800	8,0	6000	PFV5106000	PFV5206000
SB/V 7	4846	4.167.500	5384	4.630.200	90,0	13.720	8,5	7000	PFV5107000	PFV5207000
SB/V 8	5539	4.764.400	6154	5.292.400	90,0	11.655	10,0	8000	PFV5108000	PFV5208000
SB/V 10	6923	5.953.700	7692	6.615.100	90,0	19.520	7,5	10000	PFV5110000	PFV5210000

Dati riferiti con acqua di alimento 70°C / *Data refeered to feeding water 70°C*

ACCESSORI DI SERIE (inclusi nella fornitura)
- Mantello isolato in lamiera di alluminio con finitura satinata
- Valvola presa vapore a flusso avviato
- N. 2 sonde di sicurezza
- Regolatore di livello a sonde
- N. 2 valvole di sicurezza a molla
- Gruppo di scarico (valvola a flusso avviato e valvola scarico rapido)
- N. 2 pressostati di servizio
- Pressostato di sicurezza
- Manometro a quadrante con rubinetto di intercettazione a 3 vie
- N. 2 indicatori di livello visivo a riflessione completo di rubinetti di intercettazione e spurgo
- Elettropompa di alimentazione con n. 2 valvole a flusso avviato e valvola di ritegno
- Iniettore di vapore con n. 2 valvole a flusso avviato
- Gruppo scarico bomboletta (valvola a flusso avviato)
- Quadro elettrico generale di comando per il funzionamento automatico del generatore (pag. 70)
- Controflange sugli attacchi idraulici
- Scaletta e passerella (esclusi mod. SB/V 2-3-4)
- Termometro fumi
- Termostato fumi
- Termometro acqua
- Foratura tampone per bruciatore

ACCESSORI A RICHIESTA
- Bruciatore a gasolio, nafta o gas
- 2° pompa di alimentazione
- Sistema di alimentazione modulante
- Economizzatore (con alimentazione modulante)
- Surriscaldatore di vapore
- Quadro di controllo con centralina "Valiantec" (pagina 71)
- Scaletta e passerella per mod. SB/V 2-3-4
- Pompa a vapore
- Mantello in acciaio inox
- Scovolo per pulizia fascio tubiero
- Gruppo di spurgo automatico fanghi
- Gruppo di spurgo automatico fanghi + controllo TDS
- Valvole a flusso avviato con tenuta a soffietto senza manutenzione
- Senza iniettore
- Preriscaldatore aria comburente + ventilatore e canalizzazioni
- Vasca raccolta condense in acciaio (o in inox Aisi 304) con accessori (pag. 62)
- Kit accessori per esonero 24/72 ore

ACCESSORIES INCLUDED IN STANDARD SUPPLY
- *Insulated cover in glazed aluminium sheet*
- *Steam intake valve at started flow*
- *N. 2 safety probes*
- *Probe level regulator*
- *N. 2 spring safety valves*
- *Discharge unit (started flow valve and quick discharge valve)*
- *N. 2 working pressure switches*
- *Safety pressure switch*
- *Dial manometer with 3-way cut-off cock*
- *N. 2 visual level indicators complete with cutoff and drain cocks*
- *Feeding electropump with n. 2 started flow valves and check valve*
- *Steam injector with n. 2 started flow valves*
- *Cylinder discharge unit (Started flow valve)*
- *Main control electric board for automatic working of the generator (p. 70)*
- *Counter flanges on the connection*
- *Ladder and gangway (exept for mod. SB/V 2-3-4)*
- *Smokes thermometer*
- *Smokes thermostat*
- *Water thermometer*
- *Tap drilling for burner*

ACCESSORIES ON REQUEST
- *Heavy oil, light oil or gas burner*
- *2nd Feeding pump*
- *Modulating feeding system*
- *Economiser (with modulant feeding)*
- *Steam superheater*
- *Control board with unit electronic "Valiantec" (page 71)*
- *Ladder and gangway for mod. SB/V 2-3-4*
- *Steam pump*
- *Stainless steel cover*
- *Tube brush for cleaning of tube nest*
- *Automatic blowdown unit for muds*
- *Automatic blowdown unit for muds + TDS control*
- *Started flow valve with bellows seal without maintenace*
- *Without injector*
- *Comburent air preheater + fan and canalization*
- *Vertical steel (or stainless steel) condensate collection tank with accessories (p. 62)*
- *Accessory Kit for exemption 24/72 hours*

N.B. precisare all'ordine la tensione disponibile e il combustibile previsto per predisporre il quadro elettrico. - *NOTE: specify on order the voltage required and the foreseen fuel to arrange the control board.*

Dati tecnici dimensionali / *Dimensional technical data*

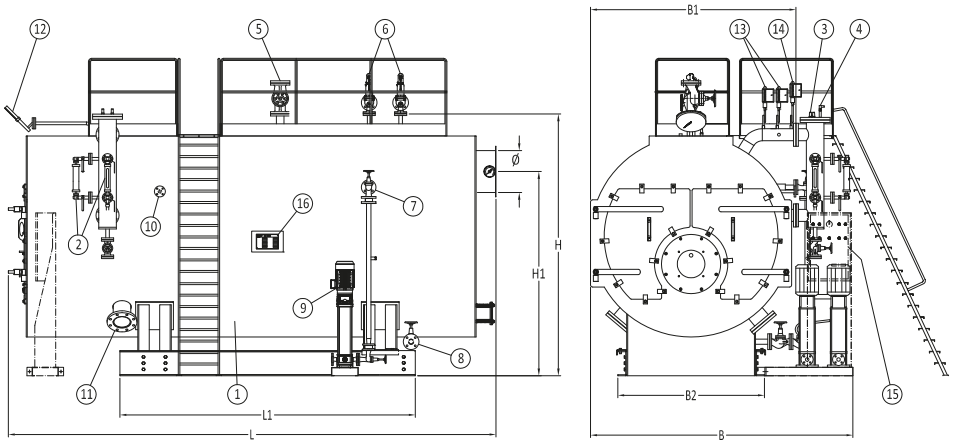

1 – **corpo caldaia** / *boiler*
2 – **indicatore di livello visivo** / *level gauge*
3 – **regolatore di livello automatico** / *level regulator*
4 – **sonde di sicurezza** / *safety probes*
5 – **valvola di presa vapore** / *steam outlet*
6 – **valvola di sicurezza** / *safety valve*
7 – **gruppo di alimentazione** / *feeding unit*
8 – **valvola di scarico** / *discharged valve*
9 – **elettropompa di alimentazione** / *feeding pump*
10 – **predisposizione regolazione conducibilità acqua (TDS)** / *predisposition control conductivity water (TDS)*
11 – **passa mano** / *handhole*
12 – **manometro con rubinetto di prova** / *manometer and test cock*
13 – **pressostati di servizio** / *service pressure switch*
14 – **pressostato di sicurezza** / *safety pressure switch*
15 – **quadro elettrico** / *control panel*
16 – **targa dati** / *datas plate*

Modello *Type*	**Dimensioni** *Dimensions*							**Camino** *Stack*	**Attacchi** **Vapore** *Steam*	**Scarico** *Discharge*	**Peso** *Weight* **(11,8 bar)**
	B	**B1**	**B2**	**L**	**L1**	**H**	**H1**		**DN**	**DN**	
	mm	**mm**	**mm**	**mm**	**mm**	**mm**	**mm**	**mm**			**kg**
SB/V 2	2430	1960	1400	4456	2820	2450	1900	400	80	40	7700
SB/V 3	2760	2160	1600	4880	3110	2690	2200	400	80	40	9900
SB/V 4	2940	2340	1600	5110	2940	2900	2350	450	100	40	12800
SB/V 5	2940	2340	1600	5610	3440	2900	2350	550	125	40	15000
SB/V 6	3080	2480	1800	5620	3300	2990	2420	550	125	40	16700
SB/V 7	3160	2560	1800	5770	3300	3070	2470	650	125	40	18000
SB/V 8	3160	2560	1800	6170	3550	3070	2470	650	125	40	19300
SB/V 10	3360	2760	1900	6780	4520	3320	2680	700	150	40	23600

La I.VAR. INDUSTRY si riserva di apportare quelle modifiche che giudicherà necessarie per migliorare la produzione.
I.VAR. INDUSTRY reserves the right to make any modifications considered necessary for improving production.

Dati tecnici per accoppiamento bruciatore / *Technical data for burner matching*

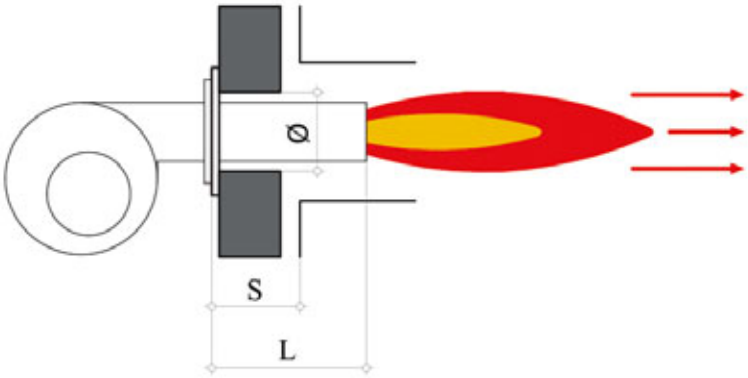

TIPOLOGIA A FIAMMA PASSANTE
THROUGH FLAME TYPE

Modello *Type*	**Potenza nominale** *Nominal capacity*	**Potenza focolare** *Furnace capacity*	**Contropr. focolare** *Furnace pressure*	**Foro del cemento sul portellone** *Cement hole on door*	**Distanza da inizio focolare** *Distance from furnace*	**Lunghezza boccaglio** *Burner head lenght* min/max	**Tipologia** *Tipology*	**Ø focolare interno** *Internal furnace Ø*	**Lunghezza focolare interna** *Internal furnace lenght*
	kW	**kW**	**mbar**	**Ø mm**	**S mm**	**L mm**		**mm**	**mm**
SB/V 2	1385	1538	3,5					650	3172
SB/V 3	2077	2307	5,5	come da dima	in base al modello	come da indicazione	fiamma	780	3782
SB/V 4	2769	3077	6,0	foratura bruciatore	del bruciatore	del produttore	passante	860	3834
SB/V 5	3462	3846	7,5					880	4334
SB/V 6	4154	4615	8,0					950	4261
SB/V 7	4846	5384	8,5	*as burner*	*according to*	*as indication of*	*through*	1000	4413
SB/V 8	5539	6154	10,0	*sketch*	*burner model*	*burner manufacturer*	*flame*	1000	4813
SB/V 10	6923	7692	7,5					1090	5603

ASB-ASA

- Conforme alla Direttiva Europea 2014/68/UE (P.E.D.)
- In accordo al D.M. 329/04

- *Conformity to European Directive 2014/68/UE (P.E.D)*
- *In accordante to D.M. 329/04*

Caldaia pressurizzata per acqua surriscaldata
Pressurized boiler for superheated water

Caldaia monoblocco ad acqua surriscaldata, a tre giri di fumo (due in camera di combustione), a combustione pressurizzata, dotate di ampio focolare ad inversione di fiamma. La versione ASB è con pressione di bollo 4,9 bar e la versione ASA è con pressione di bollo 9,8 bar.

Superheated water monobloc boiler, three smoke passes (two in combustion chamber), with pressurized combustion, equipped with wide furnace with reverse flame. The model ASB is with design pressure 4,9 bar and the model ASA is with design pressure 9,8 bar.

Modello *Type*	Potenza max utile *Rated output*		Potenza nominale *Nominal capacity*		Contro pressione focolare *Furnace pressure*	Codice *Code* press. 4,9 bar (max 158,1°C)	Codice *Code* press. 9,8 bar (max 183,2°C)
	kW	Kcal/h	kW	Kcal/h	mbar		
ASB-ASA 120	140	120.000	157	135.000	2,0	PFV5000120	PFV5010120
ASB-ASA 180	210	180.000	235	202.000	2,5	PFV5000180	PFV5010180
ASB-ASA 230	268	230.000	300	258.000	3,0	PFV5000230	PFV5010230
ASB-ASA 320	372	320.000	418	360.000	4,2	PFV5000320	PFV5010320
ASB-ASA 400	465	400.000	523	450.000	4,5	PFV5000400	PFV5010400
ASB-ASA 500	581,5	500.000	653	561.000	5,0	PFV5000500	PFV5010500
ASB-ASA 600	700	600.000	784	674.000	6,0	PFV5000600	PFV5010600
ASB-ASA 800	930	800.000	1046	900.000	6,5	PFV5000800	PFV5010800
ASB-ASA 1000	1163	1.000.000	1307	1.124.000	7,0	PFV5001000	PFV5011000
ASB-ASA 1200	1396	1.200.000	1568	1.348.000	7,0	PFV5001200	PFV5011200
ASB-ASA 1500	1745	1.500.000	1960	1.685.000	8,0	PFV5001500	PFV5011500
ASB-ASA 1750	2035	1.750.000	2287	1.967.000	8,2	PFV5001750	PFV5011750
ASB-ASA 2000	2325	2.000.000	2613	2.247.000	9,0	PFV5002000	PFV5012000
ASB-ASA 2500	2907	2.500.000	3267	2.809.000	9,5	PFV5002500	PFV5012500

ACCESSORI DI SERIE (inclusi nella fornitura)
- Mantello isolato in pannelli di acciaio
- Turbolatori in acciaio INOX
- Valvola/e di sicurezza a molla
- Gruppo di scarico (valvola a flusso avviato + rubinetto a maschio)
- Pannello strumenti (pagina 69)
- Manometro a quadrante con rubinetto di intercettazione a tre vie
- Pressostato di sicurezza a riarmo manuale

ACCESSORIES INCLUDED IN STANDARD SUPPLY
- *Insulated cover in steel panels*
- *Turbolators in stainless steel*
- *Spring safety valves*
- *Discharge unit (Started flow valve + Plug cock)*
- *Electrical panel (page 69)*
- *Dial manometer with three-way cutoff cock*
- *Safety pressure switch at manual resetting*

ACCESSORI A RICHIESTA
- 3° termostato di servizio
- Foratura piastra per bruciatore
- Bruciatore a gasolio, nafta o gas
- Valvola defangatrice rapida a leva
- Pressione bar 12 max 190,7°C (solo per ASA)

ACCESSORIES ON REQUEST
- *3rd working thermostat*
- *Plate drilling for burner*
- *Heavy oil, light oil or gas burner*
- *Quick deslimer lever-operated valve*
- *Pressure bar 12 max 190,7°C (only for ASA)*

Dati tecnici dimensionali / *Dimensional technical data*

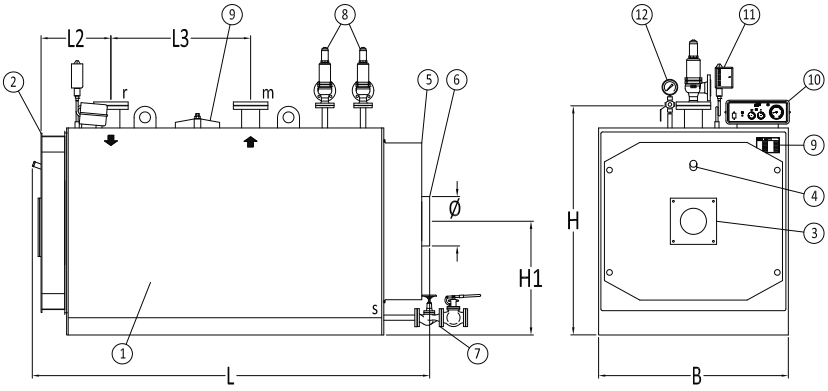

1 – **corpo caldaia** / *boiler shell*
2 – **portellone** / *door*
3 – **piastra sostegno bruciatore** / *burner plate*
4 – **spia controllo fiamma** / *combustion control*
5 – **camera fumi** / *smokes chamber*
6 – **uscita fumi** / *smoke outlet*
7 – **gruppo scarico** / *discharge unit*
8 – **valvole di sicurezza** / *safety valves*
9 – **targa dati** / *name plate*
10 – **pannello strumenti** / *instrument panel*
11 – **pressostato di sicurezza** / *safety pressure switch*
12 – **manometro con rubinetto di prova** / *manometer and test cock*
m – **mandata riscaldamento** / *heating outlet*
r – **ritorno riscaldamento** / *heating inlet*
s – **scarico** / *discharge*

Modello *Type*	**Dimensioni** *Dimensions*						**Attacchi** *Connection*			**Peso** *Weight*	
	B	**L**	**L2**	**L3**	**H**	**H1**	**mandata/ritorno** *delivery/return*	**Scarico** *Discharge*	**Camino** *Stack*	**ASB**	**ASA**
	mm	**mm**	**mm**	**mm**	**mm**	**mm**	**DN**	**DN**	**mm**	**kg**	**kg**
ASB-ASA 120	950	1555	375	700	1235	580	65	25	220	760	1160
ASB-ASA 180	950	1975	425	950	1225	580	65	25	220	1080	1560
ASB-ASA 230	950	1975	425	950	1225	580	65	25	220	1080	1560
ASB-ASA 320	1140	2285	477	1060	1430	680	80	25	250	1540	1850
ASB-ASA 400	1140	2285	477	1060	1430	680	80	25	250	1540	1850
ASB-ASA 500	1210	2355	487	1100	1510	725	100	25	250	1675	1970
ASB-ASA 600	1230	2555	487	1360	1530	735	100	25	250	2060	2550
ASB-ASA 800	1350	2640	578	1200	1670	805	125	25	350	2350	2800
ASB-ASA 1000	1350	3140	578	1700	1670	805	125	25	350	2930	3500
ASB-ASA 1200	1460	3100	568	1600	1770	835	150	40	400	3500	4200
ASB-ASA 1500	1640	3360	570	1800	1940	950	150	40	450	4240	5140
ASB-ASA 1750	1740	3400	680	1700	2020	1007	200	40	450	4790	5800
ASB-ASA 2000	1780	3600	695	1886	2080	1020	200	40	500	5870	6300
ASB-ASA 2500	1890	4210	720	2380	2190	1075	200	40	500	7000	8400

La I.VAR. INDUSTRY si riserva di apportare quelle modifiche che giudicherà necessarie per migliorare la produzione.
I.VAR. INDUSTRY reserves the right to make any modifications considered necessary for improving production.

Dati tecnici per accoppiamento bruciatore / *Technical data for burner matching*

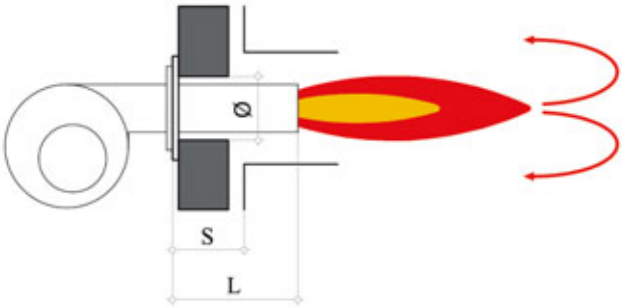

TIPOLOGIA AD INVERSIONE DI FIAMMA
REVERSE FLAME TYPE

Modello *Type*	**Potenza nominale** *Rated output*	**Potenza focolare** *Furnace output*	**Contropr. focolare** *Furnace pressure*	**Foro del cemento sul portellone** *Cement hole on door*	**Distanza da inizio focolare** *Distance from furnace*	**Lunghezza boccaglio** *Burner head lenght* min/max	**Tipologia** *Tipology*	**Ø focolare interno** *Internal furnace Ø*	**Lunghezza focolare interna** *Internal furnace lenght*
	kW	**kW**	**mbar**	**Ø mm**	**S mm**	**L mm**		**mm**	**mm**
ASB-ASA 120	140	157	2,0	200	190	250/300		465	964
ASB-ASA 180	210	235	2,5	200	190	250/300		465	1390
ASB-ASA 230	268	300	3,0	200	190	250/300	inversione	465	1390
ASB-ASA 320	372	418	4,2	200	210	280/350	di fiamma	560	1614
ASB-ASA 400	465	523	4,5	200	210	280/350		560	1614
ASB-ASA 500	581,5	653	5,0	262	210	280/350		630	1670
ASB-ASA 600	700	784	6,0	262	210	280/350		630	1870
ASB-ASA 800	930	1046	6,5	260	250	350/400		730	1894
ASB-ASA 1000	1163	1307	7,0	260	250	350/400	*reverse*	730	2374
ASB-ASA 1200	1396	1568	7,0	270	250	350/400	*flame*	825	2346
ASB-ASA 1500	1745	1960	8,0	350	250	350/400		876	2583
ASB-ASA 1750	2035	2287	8,2	350	250	400/450		954	2639
ASB-ASA 2000	2325	2613	9,0	310	250	400/450		1008	2840
ASB-ASA 2500	2907	3267	9,5	360	270	450/500		1072	3300

XV/AS

- Conforme alla Direttiva Europea 2014/68/UE (P.E.D.)
- In accordo al D.M. 329/04
- Tre giri effettivi di fumo

- *Conformity to European Directive 2014/68/UE (P.E.D)*
- *In accordance to D.M. 329/04*
- *Three smoke passes*

Caldaia pressurizzata per acqua surriscaldata
Pressurized boiler for superheated water

Generatore monoblocco del tipo pressurizzato ad alto contenuto tecnologico per la produzione di acqua surriscaldata; tre giri di fumo effettivi a piastre risvoltate; rendimento che può arrivare ad oltre il 92%; idoneo per un elevato volume d'acqua ed un conseguente volano termico a sopperire nel migliore dei modi le varie condizioni di esercizio; pressione di bollo 9,8 bar, a richiesta anche pressioni superiori.

Monobloc boiler pressurized type at high technological content for superheated water production; three effective smoke passes and reversed welted plates; the generator efficiency is very high, up to 92%; it has an high water volume so it can make up in the best way to the various exercise states; working pressure 9,8 bar, over on request.

Modello *Type*	Potenza max utile *Rated output*		Potenza nominale *Nominal capacity*		Contro pressione focolare *Furnace pressure*	Codice *Code*
	kW	Kcal/h	kW	Kcal/h	mbar	
XV/AS 1000	1163	1.000.000	1291	1.110.000	5,6	PFV7001000
XV/AS 1200	1396	1.200.000	1550	1.333.000	6,7	PFV7001200
XV/AS 1500	1745	1.500.000	1938	1.667.000	5,4	PFV7001500
XV/AS 2000	2326	2.000.000	2556	2.198.000	3,5	PFV7002000
XV/AS 2500	2908	2.500.000	3231	2.778.000	6,0	PFV7002500
XV/AS 3000	3489	3.000.000	3873	3.330.000	7,5	PFV7003000
XV/AS 4000	4652	4.000.000	5164	4.440.000	7,0	PFV7004000
XV/AS 5000	5815	5.000.000	6462	5.556.000	5,8	PFV7005000
XV/AS 6000	6978	6.000.000	7754	6.667.000	10,0	PFV7006000
XV/AS 7200	8374	7.200.000	9304	8.000.000	10,0	PFV7007200
XV/AS 8600	10002	8.600.000	11114	9.556.000	11,0	PFV7008600

ACCESSORI DI SERIE (inclusi nella fornitura)
- Quadro elettrico generale di comando (pagina 69)
- N. 2 valvole di sicurezza a molla
- Gruppo di scarico (valvola a flusso avviato e valvola di scarico rapido a leva)
- Termometro a quadrante
- Manometro
- Pressostato di sicurezza a riarmo manuale
- Mantello isolato in lamiera di alluminio con finitura satinata
- Foratura tampone per bruciatore

ACCESSORI A RICHIESTA
- 3° termostato di servizio
- Bruciatore a gas/gasolio/nafta
- Scaletta e passerella
- Termometro fumi
- Mantello in acciaio inox
- Pompa di ricircolo con termostato

ACCESSORIES INCLUDED IN STANDARD SUPPLY
- *Main control electric board (page 69)*
- *N. 2 spring safety valves*
- *Discharge unit (started flow valve + quick discharge lever-operated valve)*
- *Dial thermometer*
- *Manometer*
- *Safety pressure switch at manual resetting*
- *Insulated cover in glazed alluminium sheet*
- *Drilled burner holder door*

ACCESSORIES ON REQUEST
- *3rd working thermostat*
- *Heavy oil, light oil or gas burner*
- *Ladder and gangway*
- *Smokes thermometer*
- *Stainless steel cover*
- *Recirculation pump with thermostat*

Dati tecnici dimensionali / *Dimensional technical data*

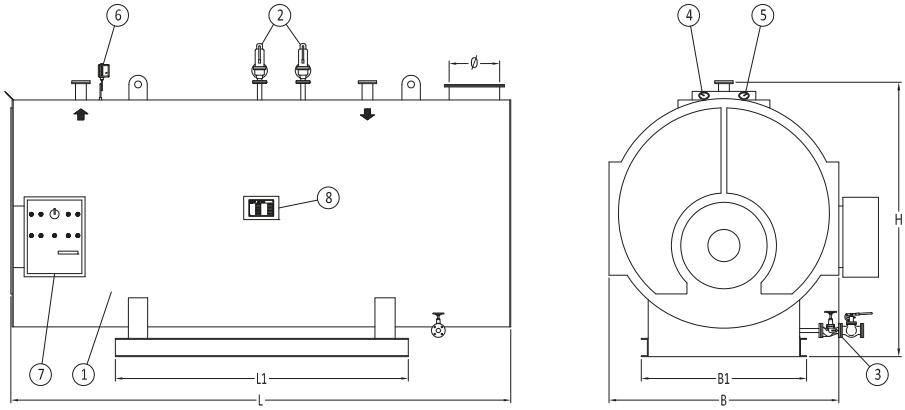

1 – **corpo caldaia** / *boiler shell*
2 – **valvole di sicurezza** / *safety valves*
3 – **gruppo scarico** / *discharge unit*
4 – **manometro** / *manometer*
5 – **termometro** / *thermometer*
6 – **pressostato di sicurezza** / *safety pressure switch*
7 – **quadro elettrico** / *control panel*
8 – **targa dati** / *name plate*

Modello *Type*	**Dimensioni** *Dimensions*					**Attacchi** *Connections*			**Contenuto acqua totale** *Water content (full)*	**Peso** *Weight* **XV/AS**
	B	**B1**	**L**	**L1**	**H**	**r/m**	**S**	**Ø**		
	mm	**mm**	**mm**	**mm**	**mm**	**DN**	**DN**	**mm**	**dm³**	**kg**
XV/AS 1000	1660	1160	3600	1800	2150	125	25	220	2870	6100
XV/AS 1200	1660	1320	3900	2000	2150	150	40	220	3600	6800
XV/AS 1500	1850	1320	3900	2000	2340	150	40	220	3980	7400
XV/AS 2000	2160	1530	4970	2780	2650	150	40	250	8250	9200
XV/AS 2500	2160	1530	5370	2780	2650	200	40	250	9200	10600
XV/AS 3000	2410	1780	5300	2940	2900	200	40	250	10840	14300
XV/AS 4000	2470	1780	5770	2940	2990	200	40	250	11400	15000
XV/AS 5000	2500	1800	6370	3300	3000	250	40	350	12520	17600
XV/AS 6000	2500	1800	6870	3800	3000	250	40	350	13200	19200
XV/AS 7200	2710	1900	7320	3900	3210	250	40	400	16800	24350
XV/AS 8600	2900	2000	7500	4000	3590	300	40	450	19700	28400

La I.VAR. INDUSTRY si riserva di apportare quelle modifiche che giudicherà necessarie per migliorare la produzione.
I.VAR. INDUSTRY reserves the right to make any modifications considered necessary for improving production.

Dati tecnici per accoppiamento bruciatore / *Technical data for burner matching*

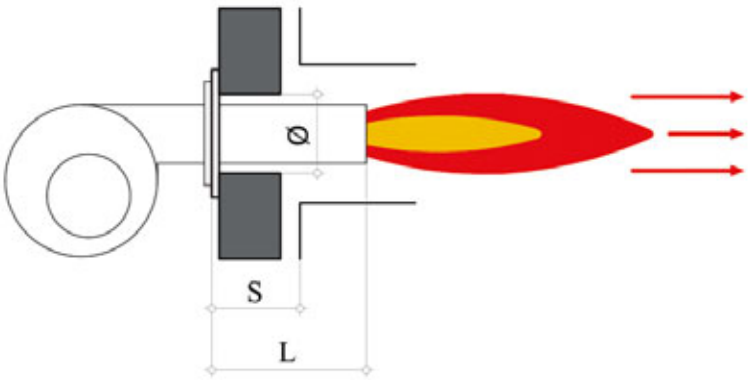

TIPOLOGIA A FIAMMA PASSANTE
THROUGH FLAME TYPE

Modello *Type*	**Potenza nominale** *Nominal capacity*	**Potenza focolare** *Furnace capacity*	**Contropr. focolare** *Furnace pressure*	**Foro del cemento sul portellone** *Cement hole on door*	**Distanza da inizio focolare** *Distance from furnace*	**Lunghezza boccaglio** *Burner head lenght* min/max	**Tipologia** *Tipology*	**Ø focolare interno** *Internal furnace Ø*	**Lunghezza focolare interna** *Internal furnace lenght*
	kW	**kW**	**mbar**	**Ø mm**	**S mm**	**L mm**		**mm**	**mm**
XV/AS 1000	1163	1291	5,6					700	2600
XV/AS 1200	1396	1550	6,7	come da dima	dipende dal	come da	fiamma	730	2850
XV/AS 1500	1745	1938	5,4	foratura bruciatore	modello del	indicazione	passante	730	3150
XV/AS 2000	2326	2556	3,5		bruciatore	del produttore		780	3807
XV/AS 2500	2908	3231	6,0					780	4100
XV/AS 3000	3489	3873	7,5					900	4100
XV/AS 4000	4652	5164	7,0					1030	4250
XV/AS 5000	5815	6462	5,8	*as drilling*	*according*	*as indication*	*through*	1080	4854
XV/AS 6000	6978	7754	10,0	*sketch*	*to burner model*	*of burner*	*flame*	1080	5350
XV/AS 7200	8374	9304	10,0			*manufacturer*		1206	5662
XV/AS 8600	10002	11114	11,0					1306	6030

ODE/V

- Serie verticale
- Tre giri di fumo
- Basso NOx

- *Vertical type*
- *Three smoke passes*
- *Low NOx*

Riscaldatore di olio diatermico
Diathermic oil heater

Riscaldatore ad olio diatermico mono o pluritubolare, con serpentino con tubi di qualità, versione verticale, completo di centralina spinta olio (con n. 1 pompa), quadro elettrico generale di comando, il tutto collegato elettricamente ed idraulicamente. Dotate di ampio portellone per facilitare le operazioni di manutenzione. I vantaggi dell'uso della caldaia ad olio diatermico sono i seguenti: temperature di lavoro elevate (300°C max, 350°C a richiesta), assenza di incrostazioni e corrosioni tipiche dell'acqua, esenzione dal conduttore patentato anche per la produzione indiretta (tramite scambiatori) di vapore o acqua surriscaldata, esenzione dalle prescrizioni riguardanti i liquidi caldi e/o surriscaldati sotto pressione. Idonea per funzionare con gas, gasolio e nafta.

Diathermic oil heater mono- or pluritubolar, with coil with tubes of high quality, vertical version, complete with oil supply unit (with n. 1 pump), control board, all electrically and hydraulically connected. Equipped with big front door to facilitate the maintenance operation. The advantages in using the diathermic oil heaters are the following: high working temperatures (300°C max, 350°C on request), absence of scales and corrosion typical of the water, exemption from qualified conductor also for the indirect production (through exchangers) of steam or superheated water, exemption from the prescription about the hot liquids and/or superheated liquids under pressure.
Suitable to work with gas, light oil or heavy oil.

Modello *Type*	Potenza max utile *Rated output*		Potenza nominale *Nominal capacity*		Contro pressione focolare *Furnace pressure*	Salto termico *Heat rise* Δt	Caratteristiche pompa olio *Oil pump technical date*			Codice *Code*
							Portata pompa *Flow rate pump*	Prevalenza pompa *Head pump*	Potenza pompa *Power pump*	
	kW	Kcal/h	kW	Kcal/h	mbar	°C	m³/h	m.c.l.	kW	
ODE/V 100	116	100.000	134	115.000	1,5	35	6,0	45,0	3,0	PFD0200100
ODE/V 200	232	200.000	267	229.000	2,0	40	10,6	49,0	5,5	PFD0200200
ODE/V 300	348	300.000	401	344.000	2,5	42	15,0	48,0	5,5	PFD0200300
ODE/V 400	465	400.000	534	459.000	3,0	38	22,0	45,0	5,5	PFD0200400
ODE/V 600	697	600.000	802	689.000	3,4	42	30,0	45,0	7,5	PFD0200600
ODE/V 800	930	800.000	1069	920.000	3,5	40	42,0	40,0	7,5	PFD0200800
ODE/V 1000	1163	1.000.200	1337	1.149.800	3,8	42	50,0	46,0	11,0	PFD0201000

ACCESSORI DI SERIE (inclusi nella fornitura)
- Mantello isolato in lamiera di alluminio con finitura satinata
- Elettropompa di circolazione
- Valvola a flusso avviato con tenuta a soffietto sulla mandata della pompa
- Valvola a flusso avviato con tenuta a soffietto sullo scarico
- Filtro raccolta impurità sull'aspirazione della pompa
- Rubinetto di sfiato
- Pressostato differenziale con rubinetti di intercettazione
- N. 2 manometri a quadrante in bagno di glicerina sull'entrata e sull'uscita dell'olio dal riscaldatore
- Collegamenti idraulici ed elettrici tra pompa, quadro elettrico e riscaldatore
- Controflange sugli attacchi
- Quadro di controllo con centralina "Valiantec" (pagina 72)

ACCESSORIES INCLUDED IN STANDARD SUPPLY
- *Insulated cover in glazed aluminium sheet*
- *Oil circulation pump*
- *Started flow valve with bellows seal on the delivery of the pump*
- *Started flow valve with bellows seal on the discharge*
- *Filter for impurities collection on the suction of the pump*
- *Breather cock*
- *Differential pressure switch with cutoff cocks*
- *N. 2 Dial manometers in glicerin bath on the oil inlet and outlet of the heater*
- *Hydraulic and electrical connection between pump, electric board and heater*
- *Mating-flanges oh the hydraulic connection*
- *Control board with unit electronic "Valiantec" (page 72)*

ACCESSORI A RICHIESTA
- Bruciatore a gasolio, nafta o gas
- Foratura piastra per bruciatore
- Mantello in acciaio inox
- Vaso di espansione
- Serbatoio deposito olio
- Pompa di riempimento
- Valvola di flusso avviato con tenuta a soffietto sull'aspirazione della pompa
- Manometro a quadrante in bagno di glicerina sull'aspirazione della pompa
- Compensatori di dilatazione sull'aspirazione e mandata della pompa
- Elettropompa di circolazione di scorta
- Produttore di vapore
- Vasca raccolta condensa in acciaio completa di accessori (pagina 62)

ACCESSORIES ON REQUEST
- *Heavy oil, light oil or gas burner*
- *Plate drilling for burner*
- *Stainless steel cover*
- *Expansion tank*
- *Oil storage tank*
- *Loading pump*
- *Started flow valve with bellows seal on the suction of the pump*
- *Dial manometers in glicerin bath on the suction of the pump*
- *Expansion compensators on the suction and delivery of the pump*
- *Oil circulation pump as spare*
- *Steam producer OV*
- *Steel condensate collection tank with accessories (page 62)*

Dati tecnici dimensionali / *Dimensional technical data*

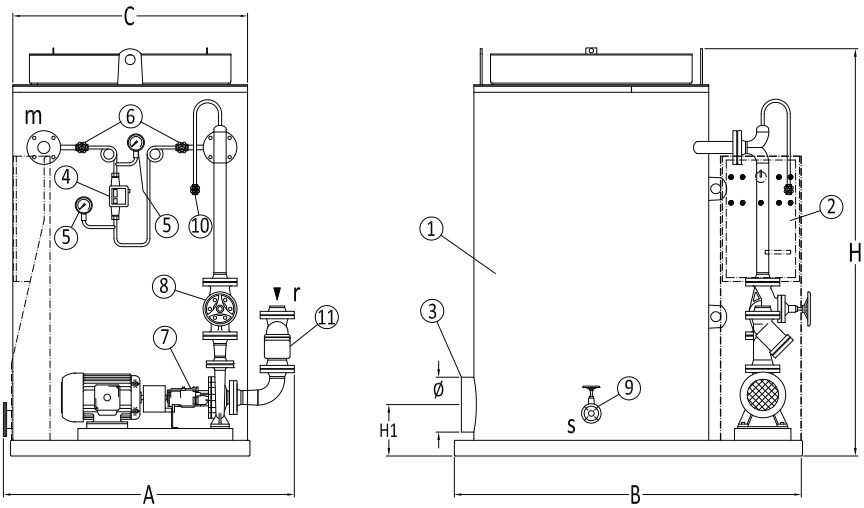

1 – **corpo caldaia** / *boiler*
2 – **quadro elettrico** / *control panel*
3 – **uscita fumi** / *smoke outlet*
4 – **pressostato differenziale** / *differential pressure switch*
5 – **manometri** / *manometers*
6 – **valvole intercettazione** / *on-off valves*
7 – **elettropompa di circolazione** / *circulating pump*
8 – **valvola di intercettazione** / *on-off valve*
9 – **valvola di scarico** / *discharged valve*
10 – **valvola di sfiato** / *breather valve*
11 – **filtro pulizia olio** / *cleaning filter*
12 – **portina di pulizia** / *cleaning door*

Modello *Type*	**Dimensioni** *Dimensions*					**Attacchi** *Connection*			**Peso** *Weight* **ASB**
	A	**B**	**C**	**H**	**H1**	**r/m**	**S**	**Ø**	
	mm	**mm**	**mm**	**mm**	**mm**	**DN**	**DN**	**mm**	**kg**
ODE/V 100	1380	1430	850	1340	220	32	15	150	600
ODE/V 200	1310	1580	1000	1680	273	40	15	200	900
ODE/V 300	1310	1850	1000	2100	290	50	25	250	1150
ODE/V 400	1490	1800	1220	2300	323	65	25	300	1650
ODE/V 600	1530	1800	1220	2600	323	65	25	300	1870
ODE/V 800	1770	1990	1310	2950	328	80	25	350	2260
ODE/V 1000	2050	2080	1500	3150	350	100	25	350	2400

La I.VAR. INDUSTRY si riserva di apportare quelle modifiche che giudicherà necessarie per migliorare la produzione.
I.VAR. INDUSTRY reserves the right to make any modifications considered necessary for improving production.

Dati tecnici per accoppiamento bruciatore / *Technical data for burner matching*

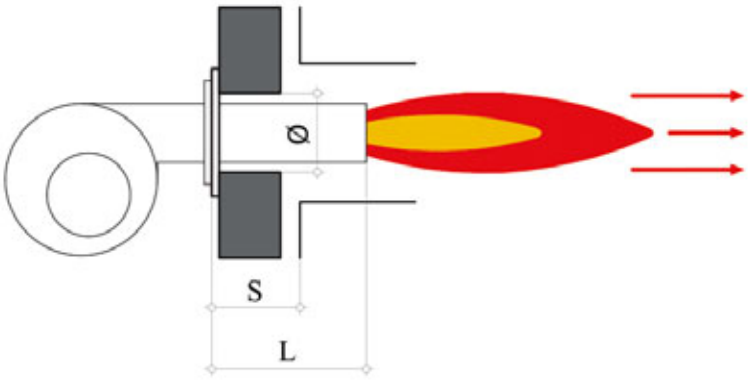

TIPOLOGIA A FIAMMA PASSANTE
THROUGH FLAME TYPE

Modello *Type*	**Potenza nominale** *Nominal capacity*	**Potenza focolare** *Furnace capacity*	**Contropr. focolare** *Furnace pressure*	**Foro del cemento sul portellone** *Cement hole on door*	**Distanza da inizio focolare** *Distance from furnace*	**Lunghezza boccaglio** *Burner head lenght* min/max	**Tipologia** *Tipology*	**Ø focolare interno** *Internal furnace ø*	**Lunghezza focolare interna** *Internal furnace lenght*
	kW	**kW**	**mbar**	**Ø mm**	**S mm**	**L mm**		**mm**	**mm**
ODE/V 100	116	134	1,5	150	135	150/200	fiamma	447	710
ODE/V 200	232	267	2,0	180	175	190/250	passante	526	1020
ODE/V 300	348	401	2,5	180	175	190/250		492	1450
ODE/V 400	465	534	3,0	260	200	220/300		620	1550
ODE/V 600	697	802	3,4	260	200	220/300	*through*	680	1850
ODE/V 800	930	1069	3,5	270	200	220/300	*flame*	760	2200
ODE/V 1000	1163	1337	3,8	270	200	220/300		880	2400

ODE/C

- Serie orizzontale
- Tre giri di fumo
- Basso NOx

- *Horizontal type*
- *Three smoke passes*
- *Low NOx*

Riscaldatore di olio diatermico
Diathermic oil heater

Riscaldatore ad olio diatermico mono o plurituboIare, con serpentino con tubi di qualità, versione orizzontale. A richiesta può essere fornito completo di centralina spinta olio (con n. 1 o n. 2 pompe), quadro elettrico generale di comando e collegamenti elettrici ed idraulici. Dotato di ampio portellone per facilitare le operazioni di manutenzione. I vantaggi dell'uso della caldaia ad olio diatermico sono i seguenti: temperature di lavoro elevate (300°C max, 350°C a richiesta), assenza di incrostazioni e corrosioni tipiche dell'acqua, esenzione dal conduttore patentato anche per la produzione indiretta (tramite scambiatori) di vapore o acqua surriscaldata, esenzione dalle prescrizioni riguardanti i liquidi caldi e/o surriscaldati sotto pressione. Idonea per funzionare con gas, gasolio e nafta.

Diathermic oil heater mono- or plurituboIar, with coil with tubes of high quality, horizontal version. On request can be supplied complete with oil supply unit (with n. 1 or n. 2 pumps), control board and hydraulic and electrical connection. Equipped with big front door to facilitate the maintenance operation. The advantages in using the diathermic oil heaters are the following: high working temperatures (300°C max, 350°C on request), absence of scales and corrosion typical of the water, exemption from qualified conductor also for the indirect production (through exchangers) of steam or superheated water, exemption from the prescription about the hot liquids and/or superheated liquids under pressure. Suitable to work with gas, light oil or heavy oil.

Modello *Type*	Potenza max utile *Rated output*		Potenza nominale *Nominal capacity*		Contro pressione focolare *Furnace pressure*	Salto termico *Heat rise* Δt	Caratteristiche pompa olio *Oil pump technical date*			Codice *Code*
							Portata pompa *Flow rate pump*	Prevalenza pompa *Head pump*	Potenza pompa *Power pump*	
	kW	Kcal/h	kW	Kcal/h	mbar	°C	m³/h	m.c.l.	kW	
ODE/C 100	116	100.000	134	115.000	1,5	35	6,0	45,0	3	PFD0100100
ODE/C 200	232	200.000	267	229.000	2,0	40	10,6	49,0	6	PFD0100200
ODE/C 300	348	300.000	401	344.000	2,5	42	15,0	48,0	6	PFD0100300
ODE/C 400	465	400.000	534	459.000	3,0	38	22,0	45,0	6	PFD0100400
ODE/C 600	697	600.000	802	689.000	3,4	42	30,0	45,0	8	PFD0100600
ODE/C 800	930	800.000	1069	920.000	3,5	40	42,0	40,0	8	PFD0100800
ODE/C 1000	1163	1.000.000	1337	1.149.000	3,8	42	50,0	46,0	11	PFD0101000
ODE/C 1300	1512	1.300.000	1738	1.494.000	4,0	40	69,0	42,0	11	PFD0101300
ODE/C 1600	1861	1.600.000	2139	1.839.000	4,2	42	81,0	50,0	15	PFD0101600
ODE/C 2000	2326	2.000.000	2673	2.299.000	4,5	42	101,0	49,0	15	PFD0102000
ODE/C 2500	2907	2.500.000	3342	2.874.000	4,5	42	126,0	60,0	30	PFD0102500
ODE/C 3000	3489	3.000.000	4010	3.448.000	5,0	40	159,0	56,0	30	PFD0103000
ODE/C 4000	4652	4.000.000	5347	4.598.000	6,0	42	202,0	58,0	37	PFD0104000
ODE/C 5000	5815	5.000.000	6684	5.747.000	7,0	42	252,0	58,0	45	PFD0105000

ACCESSORI DI SERIE (inclusi nella fornitura)
- Mantello isolato in lamiera di alluminio con finitura satinata
- Valvola a flusso avviato con tenuta a soffietto sullo scarico
- Pressostato differenziale con rubinetti di intercettazione
- N. 2 manometri a quadrante in bagno di glicerina sull'entrata e sull'uscita dell'olio dal riscaldatore
- Controflange sugli attacchi

ACCESSORI A RICHIESTA
- Bruciatore a gasolio, nafta o gas
- Foratura piastra per bruciatore
- Mantello in acciaio inox
- Pannello strumenti completo di termoregolatori elettronici per il funzionamento automatico e termostato di sicurezza a riarmo manuale
- Quadro di controllo con centralina "Valiantec" (pagina 72)
- Vaso di espansione
- Serbatoio deposito olio
- Pompa di riempimento
- Centralina di spinta olio diatermico 1 o 2 pompe completa di valvole, filtri, manometri e compensatori
- Elettropompa di circolazione di scorta
- Collegamenti idraulici ed elettrici tra quadro elettrico, centralina di spinta e riscaldatore
- Termoregolazione pneumatica a 3 vie con valvole di intercettazione
- Preriscaldatore aria comburente, ventilatore e canalizzazioni
- Produttore di vapore
- Vasca raccolta condensa in acciaio completa di accessori (pagina 62)
- Collegamenti monoblocco tra riscaldatore e produttore di vapore OV

ACCESSORIES INCLUDED IN STANDARD SUPPLY
- *Insulated cover in glazed aluminium sheet*
- *Started flow valve with bellows seal on the discharge*
- *Differential pressure switch with cutoff cocks*
- *N. 2 dial manometers in glicerin bath on the oil inlet and outlet of the heater*
- *Counter-flanges on the connection*

ACCESSORIES ON REQUEST
- *Heavy oil, light oil or gas burner*
- *Plate drilling for burner*
- *Stainless steel cover*
- *Intrument panel including electronic thermoregulators for automatic working and safety thermostat at manual reset*
- *Control board with unit electronic "Valiantec" (page 72)*
- *Expansion tank*
- *Oil storage tank*
- *Loading pump*
- *Feel central unit one or two oil circulation electric pumps complete with valves, filters, manometers and expansion compensators*
- *Oil circulation pump as spare*
- *Hydraulic and electrical connection between electric board, oil feed central unit*
- *Pneumatic thermoregulation at 3 way With ON-OFF valves*
- *Comburent air preheater + fan + canalization*
- *Steam producer OV*
- *Steel condensate collection tank with accessories (page 62)*
- *Monobloc connections between heater and steam producer*

Dati tecnici dimensionali / *Dimensional technical data*

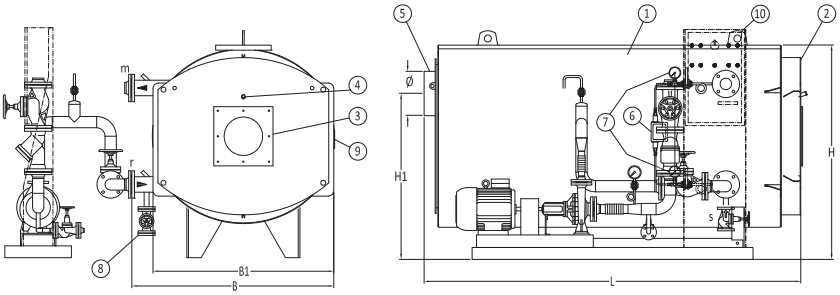

1 – **corpo caldaia** / *boiler*
2 – **portellone** / *door*
3 – **piastra sostegno bruciatore** / *burner plate*
4 – **spia controllo fiamma** / *combustion control*
5 – **uscita fumi** / *smoke outlet*
6 – **pressostato differenziale** / *differential pressure switch*
7 – **manometri** / *manometers*
8 – **valvola di scarico** / *discharged valve*
9 – **targa dati** / *data plate*
10 – **quadro elettrico** / *control panel*

Modello *Type*	**Dimensioni** *Dimensions*					**Attacchi** *Connections*			**Peso** *Weight*
	B	**B1**	**L**	**H**	**H1**	**r/m**	**Ø**	**S**	
	mm	**mm**	**mm**	**mm**	**mm**	**DN**	**mm**	**DN**	**kg**
ODE/C 100	1045	890	1260	1200	750	32	200	20	530
ODE/C 200	1150	1000	1650	1330	850	40	250	20	780
ODE/C 300	1150	1000	2100	1330	850	50	250	25	1000
ODE/C 400	1335	1210	2320	1570	1070	65	300	25	1520
ODE/C 600	1295	1210	2570	1570	1070	65	300	25	1700
ODE/C 800	1375	1310	2970	1680	1150	80	350	25	2200
ODE/C 1000	1590	1500	3170	1910	1370	100	350	25	2950
ODE/C 1300	1685	1630	3570	2040	1480	100	400	25	3700
ODE/C 1600	1685	1630	3920	2040	1480	125	400	25	4080
ODE/C 2000	1800	1800	4270	2210	1620	125	450	25	5300
ODE/C 2500	2150	2150	4500	2560	1950	150	500	32	7200
ODE/C 3000	2150	2150	5100	2560	1950	150	500	32	8000
ODE/C 4000	2500	2500	5780	2800	2150	200	600	40	12250
ODE/C 5000	2800	2660	6450	3160	2450	200	700	40	14559

La I.VAR. INDUSTRY si riserva di apportare quelle modifiche che giudicherà necessarie per migliorare la produzione.
I.VAR. INDUSTRY reserves the right to make any modifications considered necessary for improving production.

Dati tecnici per accoppiamento bruciatore / *Technical data for burner matching*

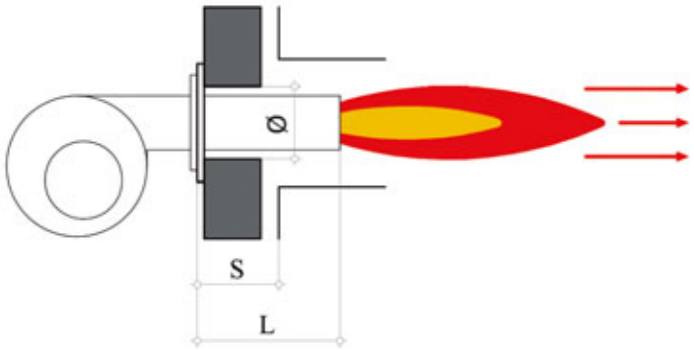

TIPOLOGIA A FIAMMA PASSANTE
THROUGH FLAME TYPE

Modello *Type*	**Potenza nominale** *Nominal capacity* **kW**	**Potenza focolare** *Furnace capacity* **kW**	**Contropr. focolare** *Furnace pressure* **mbar**	**Foro del cemento sul portellone** *Cement hole on door* **Ø mm**	**Distanza da inizio focolare** *Distance from furnace* **S mm**	**Lunghezza boccaglio** *Burner head lenght* min/max **L mm**	**Tipologia** *Tipology*	**Ø focolare interno** *Internal furnace ø* **mm**	**Lunghezza focolare interna** *Internal furnace lenght* **mm**
ODE/C 100	116	134	1,5	150	135	150/200		436	800
ODE/C 200	232	267	2,0	180	175	190/250		526	1050
ODE/C 300	348	401	2,5	180	175	190/250		492	1450
ODE/C 400	465	534	3,0	260	200	220/300		620	1600
ODE/C 600	697	802	3,4	260	200	220/300	fiamma	680	1850
ODE/C 800	930	1069	3,5	270	200	220/300	passante	760	2200
ODE/C 1000	1163	1337	3,8	270	200	220/300		880	2400
ODE/C 1300	1512	1738	4,0	310	200	220/300		990	2730
ODE/C 1600	1861	2139	4,2	310	200	220/300	*through*	990	3100
ODE/C 2000	2326	2673	4,5	340	200	220/300	*flame*	1150	3430
ODE/C 2500	2907	3342	4,5	380	200	250/300		1414	3600
ODE/C 3000	3489	4010	5,0	380	200	250/350		1414	4200
ODE/C 4000	4652	5347	6,0	400	200	250/350		1524	5200
ODE/C 5000	5815	6684	7,0	400	200	250/350		1724	5600

OV

Evaporatore
Evaporator

Esempio di applicazione con ODE/C
Application example with ODE/C

Gli evaporatori serie OV sono generatori di vapore di tipo indiretto: utilizzano una sorgente termica (olio diatermico) diversa dal fuoco e per questo motivo sono esonerati dalla conduzione patentata.
Sono sempre abbinati ad un riscaldatore d'olio diatermico che fornisce il calore necessario al funzionamento. La qualità del vapore è migliore rispetto ai generatori tradizionali in quanto non c'è una evaporazione violenta, ma graduale e costante che evita trascinamenti d'acqua.
Il serpentino del fluido primario (olio diatermico) è del tipo a quattro passaggi, con tubi saldati alle piastre dell'evaporatore e testate di distribuzione dell'olio; questa geometria consente una più agevole ispezione e manutenzione del fascio tubiero rispetto agli evaporatori con fascio tubiero ad "U" estraibile. L'isolamento termico del serbatoio è ottenuto tramite l'applicazione di un materassino di lana minerale ad alto potere coibente protetto da eleganti pannelli in alluminio.

The evaporators mod. OV are indirect steam generator: these use a thermal source (diathermic oil) different from fire and for this reason can be exonerated from qualified conductor. It are always combined whit a diathermic oil heater which supply the necessary feat for working. The quality of steam is better respect to the traditional steam generators, as is not a violent vaporisation, but it is gradual and costant which avoids water enrainment. The coil of primary fluid (thermal oil) is of type whit four passes whit tube welded to the plates of the evaporator and distribution heads of the oil; this design permits an easier inspection an maintenance of the tube nest repect to the evaporators with extractable "U" type tubes. The thermal insulation of the shell is obtainedi with a mattres of mineral wool at high insulating capacity and it is protected from alluminium steel sheet.

Modello *Type*	**Potenza max utile** *Rated output*		**Produzione vapore** *Steam production*	**Perdita carico lato olio** *Load losses oil side* (260°)	**Portata olio** *Oil flow*
	kW	**Kcal/h**	**kg/h (L)**	**mci**	**m³/h**
OV 100	116	100.000	168	0,1	6
OV 200	232	200.000	336	0,11	10,6
OV 300	348	300.000	504	0,12	15
OV 400	465	400.000	672	0,2	22
OV 600	697	600.000	1007	0,4	30
OV 800	930	800.000	1343	0,6	42
OV 1000	1163	1.000.000	1679	0,8	50
OV 1300	1512	1.300.000	2183	1,0	69
OV 1600	1861	1.600.000	2687	1,2	81
OV 2000	2326	2.000.000	3359	1,4	101
OV 2500	2907	2.500.000	4199	1,5	126
OV 3000	3489	3.000.000	5039	1,7	159
OV 4000	4652	4.000.000	6607	1,9	202

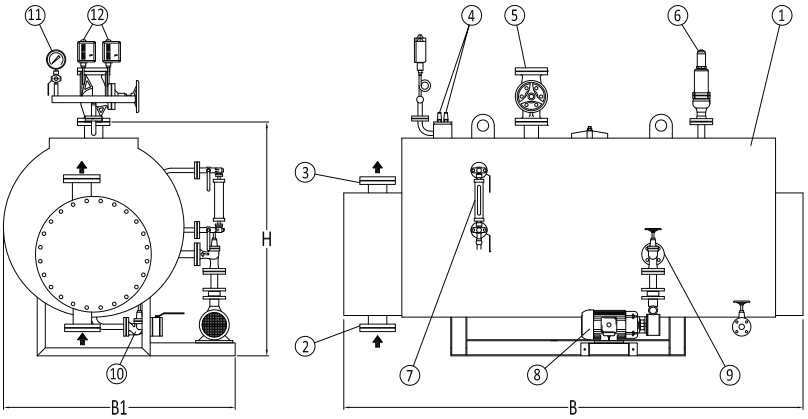

1 – **corpo caldaia** */ boiler*
2 – **entrata olio** */ oil inlet*
3 – **uscita olio** */ oil outlet*
4 – **regolatore di livello automatico e sonda di sicurezza** */ level regulator and safety probe*
5 – **valvola presa vapore** */ steam outlet*
6 – **valvola di sicurezza** */ safety valve*
7 – **indicatore di livello** */ level gauge*
8 – **elettropompa di alimentazione** */ feeding pump*
9 – **gruppo di alimentazione** */ feeding unit*
10 – **gruppo di scarico** */ discharge unit*
11 – **manometro con rubinetto di prova** */ manometer and test cock*
12 – **pressostati di servizio e sicurezza** */ safety and working pressure switch*

Modello *Type*	**Dimensioni** *Dimensions*			**Attacco entrata/uscita olio** *Oil inlet/outlet connection*	**Attacco vapore** *Steam connections*	**Peso a vuoto** *Empty Weight*
	B1	**H**	**B**			
	mm	**mm**	**mm**	**DN**	**DN**	**Kg**
OV 100	1150	1100	1850	32	32	600
OV 200	1150	1100	1850	40	32	600
OV 300	1200	1150	2000	50	40	950
OV 400	1275	1325	2450	65	40	1250
OV 600	1330	1390	2700	65	50	1520
OV 800	1450	1450	3130	80	65	1758
OV 1000	1450	1450	3450	100	80	2094
OV 1300	1550	1650	3450	100	80	2944
OV 1600	1550	1650	3600	125	80	3512
OV 2000	1680	1780	3670	125	100	4100
OV 2500	1850	2000	3800	150	100	4998
OV 3000	1950	2100	4465	150	125	5790
OV 4000	2080	2250	4810	200	125	6800

La I.VAR. INDUSTRY si riserva di apportare quelle modifiche che giudicherà necessarie per migliorare la produzione.
I.VAR. INDUSTRY reserves the right to make any modifications considered necessary for improving production.

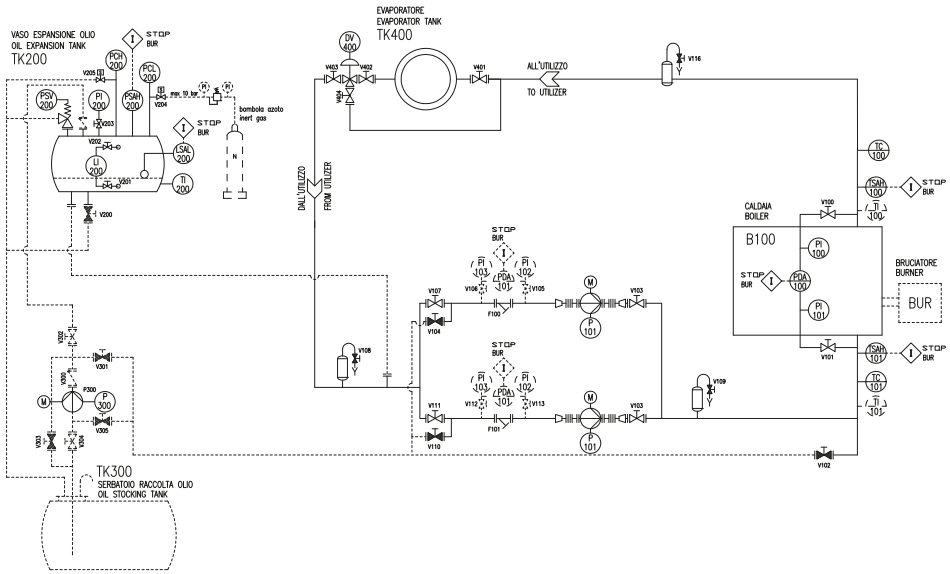

PDA 100 pressostato differenziale scala 0,5 – 4 bar
PI 100 manometro mandata olio scala 0 – 6 bar
TC 100 termostato di regolazione mandata olio TR2
TI 100 termometro mandata olio scala 0 – 400 °C
TSAH 100 termostato di sicurezza mandata olio TR2
TSAH 101 termostato di sicurezza ritorno olio
PDA 101 pressostato differenziale filtro olio
TC 101 termostato di regolazione ritorno olio TR1
TI 101 termometro di ritorno olio
PI 101 manometro ritorno ritorno olio scala 0 – 6 bar
PI 102 manometro uscita filtro
PI 103 manometro entrata filtro
LI 200 indicatore di livello
LSAL 200 regolatore di livello
PCL 200 pressostato di regolazione taratura 1 bar
PCH 200 pressostato di regolazione taratura 3,5 bar
PI 200 manometro scala 0 – 6 bar
PSAH 200 pressostato di sicurezza scala 1 – 10 bar
TI 200 termometro
PSV 200 valvola di sicurezza taratura 5 bar
P 101 pompa circolazione olio
P 300 pompa di carico impianto
DV 400 valvola a 3 vie

CARICO IMPIANTO: V304–V301 APERTE, V302–V303–V305 CHIUSE
FUNZIONAMENTO: V304–V302 APERTE, V301–V303–V305 CHIUSE
SCARICO IMPIANTO: V303–V305 APERTE, V301–V302–V304 CHIUSE

materiale compreso nella fornitura
escluso dalla nostra fornitura

Equipaggiamento
Equipment
K24÷K72

Kit sistema esonerabile dalla conduzione patentata per

Kit system exonerable from qualified conductor for

24h (ore)	72h (ore)
K24	K72

I generatori di vapore e acqua surriscaldata progettati come INSIEMI e approvati per il funzionamento senza supervisione continua offrono la possibilità di funzionamento in assenza della presenza continua del conduttore patentato per un periodo di 24/72 ore.
Con riferimento alla nuova Direttiva Europea 2014/68/UE e approvazione da parte dell'Organismo Notificato, I.VAR. Industry ha realizzato l'equipaggiamento K24/K72 garantendo il funzionamento del generatore/caldaia in totale sicurezza.

The steam boilers and superheated water boilers designed as a single ASSEMBLY and approved for the operation without continuous supervision give the possibility of working without the continuous presence of the qualified operator for a period of 24/72 hours.
With reference to the new European Directive 2014/68/UE and approval of the Notified Body, I.VAR. Industry can supply the K24/K72 equipment assuring the working of the generator/ boiler in complete safety.

Caldaia acqua surriscaldata / *Superheated water boiler*

Modello ASB ÷ ASA ÷ XV/AS / *Type ASB ÷ ASA ÷ XV/AS*

L'equipaggiamento K24/K72 può essere abbinato alle caldaie acqua surriscaldata modello ASB, ASA o XV/AS.

The K24/K72 equipment can be used with the superheated water boilers model ASB, ASA or XV/AS.

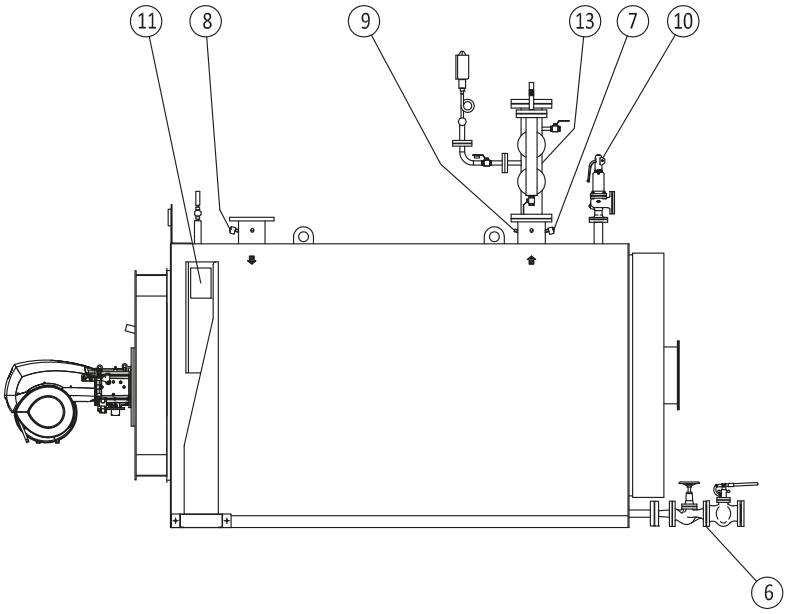

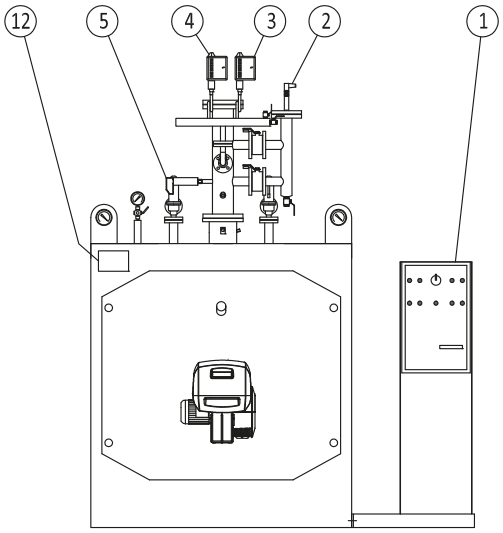

Model "ASA"

1 – **quadro elettrico** / *control panel*
2 – **sonda di sicurezza presenza acqua** / *safety probe water presence*
3 – **pressostato di sicurezza minima** / *minimum safety pressure switch*
4 – **pressostato di sicurezza massima** / *maximum safety pressure switch*
5 – **sonda salinità TDS (solo K72)** / *salinity probe TDS (only K72)*
6 – **spurgo manuale dei fanghi** / *manual blowdown valve with lever*
7 – **termostato di sicurezza massima** / *maximum safety thermostat*
8 – **termostato di minima** / *minimum thermostat*
9 – **termostato di lavoro** / *working thermostat*
10 – **valvole di sicurezza** / *safety valves*
11 – **targhetta di conformità insieme** / *place of assembly conformity*
12 – **targa dati CE** / *CE name plate*
13 – **bomboletta porta strumenti** / *bottle for instrument*

Modello *Type*	**Descrizione** *Description*	**Funzionamento** *Operation*	**Codice** *Code*
ASA	K24	24 ore/*hours*	ASA - PFV8524015
ASA	K72	72 ore/*hours*	ASA - PFV8572015
ASB	K24	24 ore/*hours*	ASB - PFV8524025
ASB	K72	72 ore/*hours*	ASB - PFV8572025
XV/AS	K24	24 ore/*hours*	XV/AS - PFV8524020
XV/AS	K72	72 ore/*hours*	XV/AS - PFV8572020

Per ulteriori informazioni tecniche, contattare l'ufficio tecnico I.VAR. INDUSTRY.
For any further technical information please contact the technical department I.VAR. INDUSTRY

Norme di riferimento:
Direttiva Apparecchiature a pressione 2014/68/UE
Armonizzate EN 12953-6
Linea Guida 8/15

Reference Normative:
Directive 2014/68/UE
Directive EN 12953-6
Guide line 8/15

Generatore di vapore / *Steam boiler*

Modello BLP ÷ BHP-EN ÷ BHP-ECO ÷ BHP-T ÷ SB/V / *Type BLP ÷ BHP-EN ÷ BHP-ECO ÷ BHP-T ÷ SB/V*

L'equipaggiamento K24 / K72 può essere abbinato ai generatori di vapore modello BLP, BHP-EN, BHP-ECO, BHP-T o SB/V.

The K24 / K72 equipment can be used with the steam boilers model BLP, BHP-EN, BHP-ECO, BHP-T or SB/V.

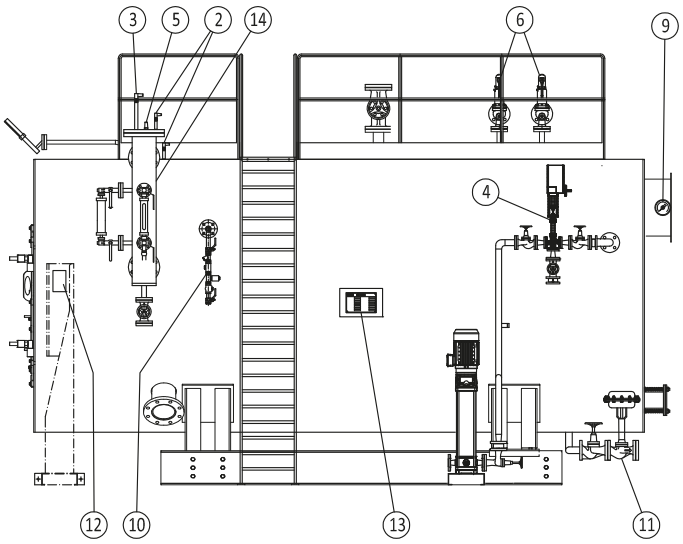

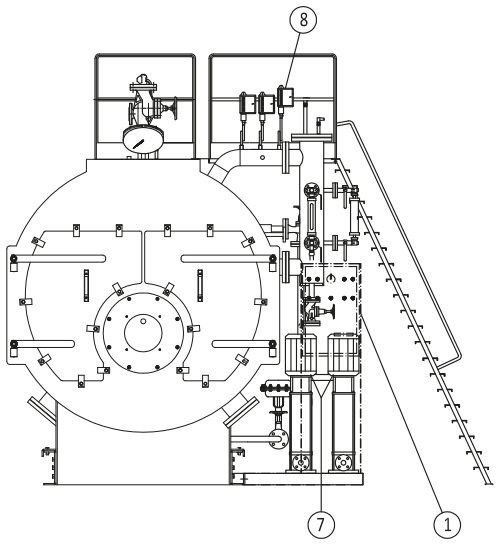

Model "SB/V"

1 – **quadro elettrico** / *control panel*
2 – **sonda di sicurezza minimo livello** / *minimum level safety probe*
3 – **sonda capacitiva modulante (solo K72)** / *capacitive modulating probe (only K72)*
4 – **valvola di regolazione modulante (solo K72)** / *modulating regulation valve (only K72)*
5 – **sonda massimo livello** / *maximum level probe*
6 – **valvole di sicurezza** / *safety valves*
7 – **gruppo di alimentazione con due pompe** / *feeding unit with two pumps*
8 – **pressostato di sicurezza massima** / *maximum safety pressure switch*
9 – **termostato di sicurezza massima temperatura fumi** / *maximum safety thermostat smoke temperature*
10 – **sonda salinità TDS (solo K72)** / *salinity probe TDS (only K72)*
11 – **spurgo automatico fanghi (solo K72)** / *blowdown valve for muds (only K72)*
12 – **targhetta di conformità insieme** / *place of assembly conformity*
13 – **targa dati CE** / *CE name plate*
14 – **bomboletta esterna** / *external bottle*

Modello *Type*	**Descrizione** *Description*	**Funzionamento** *Operation*	**Codice** *Code*
BLP	K24	24 ore/*hours*	BLP - PFV8524007
BLP	K72	72 ore/*hours*	BLP - PFV8572007
BLP-ECO	K24	24 ore/*hours*	BLP-ECO - PFV8524009
BLP-ECO	K72	72 ore/*hours*	BLP-ECO - PFV8572009
BHP-EN	K24	24 ore/*hours*	BHP-EN - PFV8524002
BHP-EN	K72	72 ore/*hours*	BHP-EN - PFV8572002
BHP-ECO	K24	24 ore/*hours*	BHP-ECO - PFV8524006
BHP-ECO	K72	72 ore/*hours*	BHP-ECO - PFV8572006
SB/V	K24	24 ore/*hours*	SB/V - PFV8524010
SB/V	K72	72 ore/*hours*	SB/V - PFV8572010

Per ulteriori informazioni tecniche, contattare l'ufficio tecnico I.VAR. INDUSTRY.
For any further technical information please contact the technical department I.VAR. INDUSTRY

VC

Vasca raccolta di condense con accessori
Vertical tank condensate with accessories

Vasca raccolta condense in acciaio verniciato o INOX per lo stoccaggio del ritorno delle condense e reintegro dell'acqua per alimentare la caldaia utilizzabile negli impianti dove si desidera recuperare le condense in aggiunta alla linea della rete idrica.
Le vasche raccolta condense vengono fornite complete di accessori per il controllo del reintegro e lo spurgo dell'acqua o svuotamento.

Condensate collection tank in steel anti rust external painting or in stainless steel for the stocking of the condensates return and the reintegration of the water to feed the boiler, which can be used in the plants where they want to recover the condensates in addition to the line of the water network. The condensates collection tanks can be supplied complete with accessories for the reintegration control, and the water discharge or emptying.

Modello *Type*	Potenza max utile *Rated output*	In acciaio al carbonio verniciato *In painted carbon steel*		In acciaio inox *In stainless steel*	
		Peso *Weight*	Codice *Code*	Peso *Weight*	Codice *Code*
	Litri/*lts*	kg		kg	
VC 100	100	26	PCL0100101	/	/
VC 200	200	33	PCL0100201	/	/
VC 300	300	42	PCL0100301	23	PCL0120301
VC 500	500	60	PCL0100501	27	PCL0120501
VC 1000	1000	92	PCL0101001	46	PCL0121001
VC 1500	1500	150	PCL0101501	80	PCL0121501
VC 2000	2000	180	PCL0102001	94	PCL0122001
VC 3000	3000	250	PCL0103001	150	PCL0123001
VC 4000	4000	355	PCL0104001	168	PCL0124001
VC 5000	5000	420	PCL0105001	221	PCL0125001

* I prezzi potranno subire variazioni in base all'andamento della materia prima.
Prices can be modified according to the course of the raw material.

ACCESSORI DI SERIE (inclusi nella fornitura)

In acciaio al carbonio verniciato
- Filtro a "Y"
- N. 2 valvole a sfera a passaggio totale
- Galleggiante

In acciaio inox
- Elettrovalvola a due vie
- Galleggiante
- Filtro a "Y"
- N. 2 valvole a sfera a passaggio totale

ACCESSORIES INCLUDED IN STANDARD SUPPLY

In carbon steel anti rust external painting
- *"Y" filter*
- *N. 2 ball valves at full passage*
- *Float*

In stainless steel
- *2 way electrical valve*
- *Floating*
- *"Y" filter*
- *N. 2 ball valves at full passage*

Dati tecnici dimensionali / *Dimensional technical data*

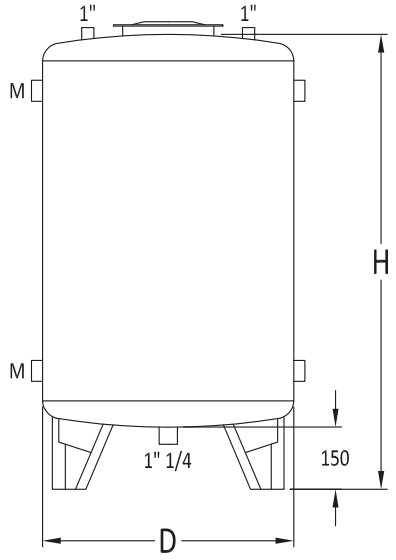

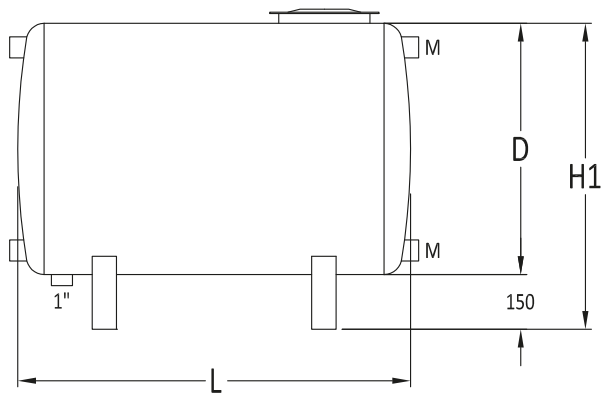

Modello in acciaio al carbonio verniciato *Type in painted carbon steel*	Dimensioni *Dimensions* D mm	H mm	L mm	H1 mm	M DN
VC 100	400	1100	950	550	1”
VC 200	450	1360	1210	600	1”
VC 300	550	1370	1220	700	1”
VC 500	650	1610	1460	800	1” 1/4
VC 1000	850	1910	1760	1000	1” 1/2
VC 1500	1100	1940	1790	1250	2”
VC 2000	1270	1920	1770	1420	2”
VC 3000	1430	2110	1960	1580	2” 1/2
VC 4000	1600	2250	2120	1750	3”
VC 5000	1700	2470	2320	1850	3”

Modello in acciaio INOX *Type in stainless steel*	Dimensioni *Dimensions* D mm	H mm	L mm	H1 mm	M DN
VC 300	500	1600	1450	650	1”
VC 500	650	1630	1450	800	1”
VC 1000	850	1900	1700	1000	1”
VC 1500	1100	1900	1700	1250	1” 1/4
VC 2000	1100	2400	2300	1250	1” 1/4
VC 3000	1270	2650	2600	1420	1” 1/4
VC 4000	1430	2700	2600	1580	1” 1/2
VC 5000	1600	2700	2600	1750	1” 1/2

La I.VAR. INDUSTRY si riserva di apportare quelle modifiche che giudicherà necessarie per migliorare la produzione.
I.VAR. INDUSTRY reserves the right to make any modifications considered necessary for improving production.

ACV

- Serbatoi in acciaio verniciato per l'accumulo di vapore
- Abbinabili a tutti i nostri generatori di vapore
- Collaudati PED
- 12 bar - 200°C

- *Horizontal steam accumulator in painted stainless steel*
- *Suitable for any our steam generator*
- *PED approved*
- *12 bar - 200°C*

Accumulatore di vapore in acciaio verniciato orizzontale con accessori

Horizzontal steam accumulator in painted stainless steel with accessories

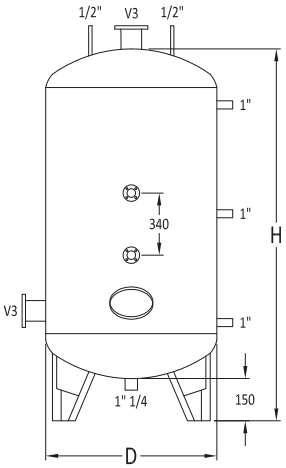

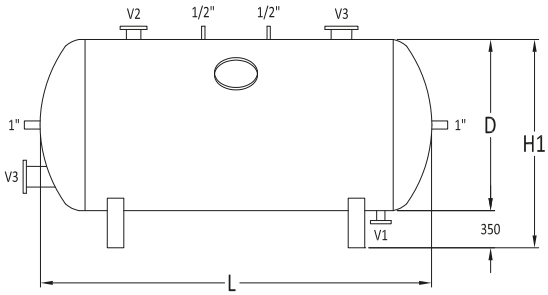

Versione orizzontale / *Horizontal version*

Modello *Type*	**Capacità** *Capacity*	**Dimensioni** *Dimensions*				**Attacchi** *Connections* ∂			**Peso senza accessori** *Weight without accessories*	**Peso con accessori** *Weight with accessories*	**Codice** *Code*
	Litri/*lts*	**D** **mm**	**H** **mm**	**L** **mm**	**H1** **mm**	**V1** **DN**	**V2** **DN**	**V3** **DN**	**kg**	**kg**	
ACV 300	300	550	1600	1350	900	1"1/4	25	40	95	120	PCL1300300
ACV 500	500	650	1900	1650	1000	1"1/4	25	40	135	140	PCL1300500
ACV 1000	1000	800	2430	2180	1150	1"1/4	25	50	270	330	PCL1301000
ACV 1500	1500	950	2560	2310	1300	1"1/4	40	65	395	415	PCL1301500
ACV 2000	2000	1100	2640	2390	1450	1"1/4	40	65	545	550	PCL1302000
ACV 3000	3000	1250	2970	2720	1600	1"1/4	50	65	795	850	PCL1303000
ACV 4000	4000	1400	3070	2820	1750	1"1/4	50	100	1132	1050	PCL1304000

La I.VAR. INDUSTRY si riserva di apportare quelle modifiche che giudicherà necessarie per migliorare la produzione.
I.VAR. INDUSTRY reserves the right to make any modifications considered necessary for improving production.

N.B. Versione verticale a richiesta / *NOTE: Vertical version on request*

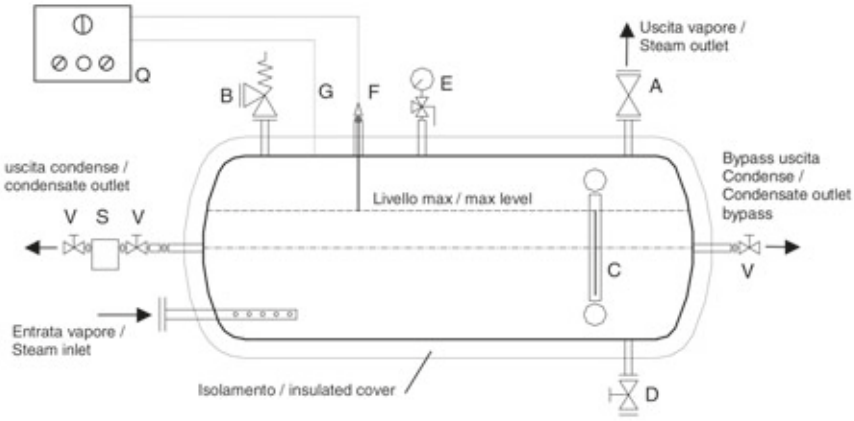

ACCESSORI DI SERIE (inclusi nella fornitura)
ACCESSORIES INCLUDED IN STANDARD SUPPLY

A – **valvola di presa vapore** / *steam intake valve*
B – **valvola di sicurezza** / *safety valve*
C – **indicatore di livello a riflessione** / *reflection level indicator*
D – **valvola di scarico** / *discharge valves*
E – **manometro** / *manometer*
F – **sonda di sicurezza livello max** / *max level safety valve*
G – **predisposizione messa a terra** / *Earth connection predisposition*
Q – **quadro elettrico** / *control board*
S – **scaricatore di condensa a galleggiante e filtro a "y"** / *steam trap to floating with filter "y"*
V – **valvole di intercettazione** / *interdiction valves*
– **coibentazione con rivestimento in alluminio** / *insulation with alluminium covering*

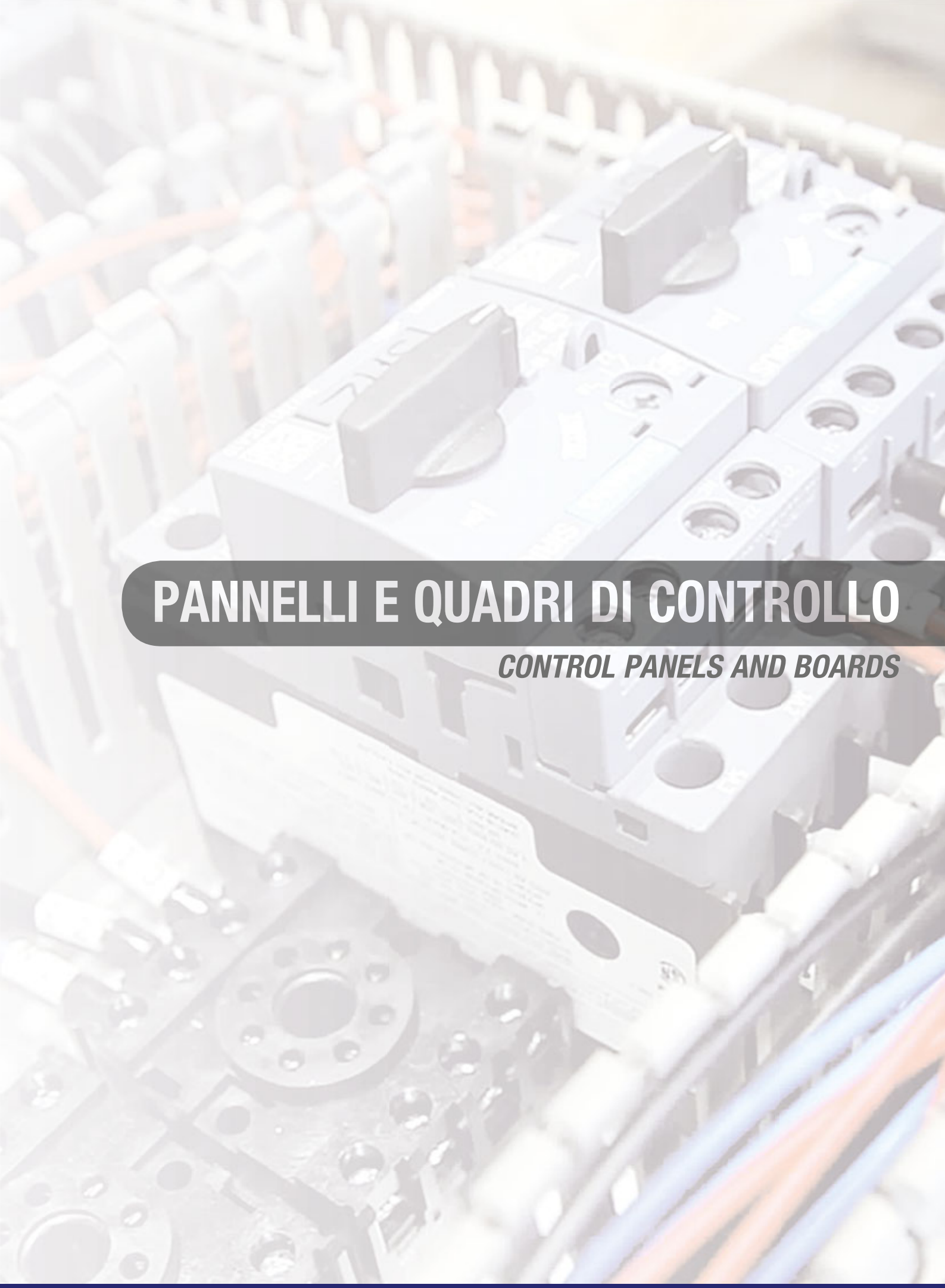

PANNELLI E QUADRI DI CONTROLLO

CONTROL PANELS AND BOARDS

Pannelli di controllo con termoregolatori elettronici
Control panels with electronic thermoregulators

Riscaldamento
Heating boiler

Pannello di controllo monostadio/bistadio/modulante
Control panel monostage burner/two-stage/modulating burner

I termoregolatore "960" utilizzato da I.VAR. Industry Srl permette un elevato grado di affidabilità e precisione nella gestione di uno o più gruppi termici, ideali per ogni tipologia d'installazione.
La sua funzione permette l'ottimizzazione dell'efficienza dell'impianto e sensibili risparmi economici. Il termoregolatore è progettato per gestire bruciatori monostadio/bistadio e bistadio/modulanti.

The thermoregulator "960" used by I.VAR. Industry Srl permit a high level of reliability and precision in the control of one or several thermal units, suitable for every kind of installation.
The function of thermoregulator "960" is to optimize the efficiency of the plant and to obtain considerable economic saving. The thermoregulator is suitable to control monostage/two-stage and modulating burner.

FUNZIONI PRINCIPALI
- Gestione climatica delle temperatura
- Controllo di bruciatore monostadio/bistadio e modulante
- Controllo pompa caldaia
- Controllo pompa riciclo
- Controllo pompa bollitore ACS
- Controllo circuiti miscelati di riscaldamento
- Controllo cascata di più caldaie
- Programmazione giornaliera/settimanale

MAIN FUNCTIONS
- *Climatic regulator*
- *Control monostage/two-stage and modulating burner*
- *Control boiler pump*
- *Control recirculation pump*
- *Control boiler pump HWS*
- *Control mixer heating circuit*
- *Control boiler in cascade*
- *Daily / weekly program*

PANNELLO DI CONTROLLO MONOSTADIO/BISTADIO/MODULANTE CON TERMOREGOLATORE 960 (MASTER STANDARD)
ACCESSORI DI SERIE (inclusi nella fornitura)
- Interruttore generale completo di spia luminosa
- Fusibile di protezione
- Termostato di regolazione 90°C / 120°C
- Termostato di sicurezza a riarmo manuale 100°C / 120°C
- Termoregolatore Brahma 960
- Termometro a quadrante 0°C / 120°C
- Sonda caldaia

CONTROL PANEL MONOSTAGE/TWO-STAGE BURNER /MODULATING BURNER WITH THERMOREGULATOR 960 (master standard)
ACCESSORIES INCLUDED IN STANDARD SUPPLY
- *Main switch-disconnector*
- *Fuse*
- *Working thermostat 90°C / 120°C*
- *Safety thermostat 100°C / 120°C at manual reset*
- *Thermoregulator Brahma 960*
- *Dial thermometer 0°C / 120°C*
- *Boiler probe*

Pannello di controllo con termoregolatore / *control panel with thermoregulator*

ACCESSORI A RICHIESTA:
- Sonda ritorno caldaia
- Sonda boiler ACS
- Sonda esterna per la regolazione climatica
- Sonda circuito miscelato
- Sonda collettore
- Cronotermostato settimanale*
- Scheda comunicazione remota "961"
- Scheda aggiuntiva circuiti miscelati "960B"

*Funziona con la scheda "961"

ACCESSORIES ON REQUEST:
- *Return boiler probe*
- *Boiler HWS probe*
- *Outside probe for climatic regulation*
- *Mixer circuit probe*
- *Collector probe*
- *Chronothermostat weekly program**
- *Communication remote card "961"*
- *Mixer circuit card "960B"*

**Works with remote card "961"*

P&I CONFIGURAZIONI POSSIBILI / *POSSIBLE CONFIGURATIONS*

ESEMPIO DI CONFIGURAZIONE STANDARD / *STANDARD CONFIGURATION EXAMPLE*

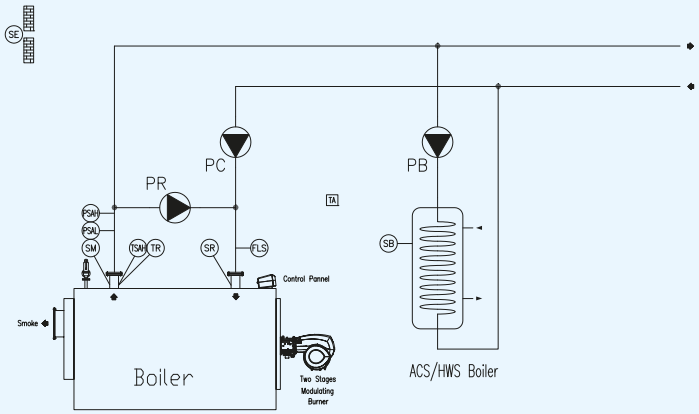

ESEMPIO DI CONFIGURAZIONE IN CASCATA / *CASCADE CONFIGURATION EXAMPLE*

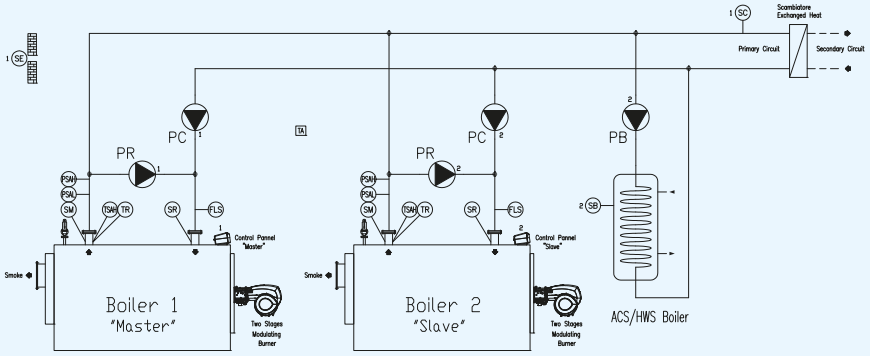

ESEMPIO DI CONFIGURAZIONE CON CENTRALINA "960B" / *CONFIGURATION EXAMPLE WITH CONTROL UNIT "960B"*

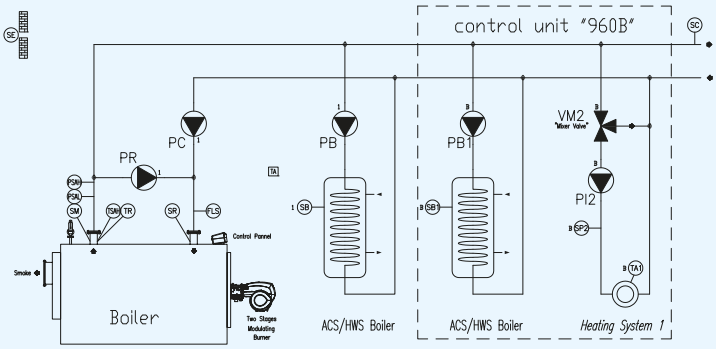

LEGENDA SIMBOLI / *SYMBOLS LEGEND*

PC	POMPA CALDAIA / *BOILER PUMP*	PSAH	PRESSOSTATO DI MASSIMA SICUREZZA / *SAFETY MAXIMUM PRESSURE SWITCH*
PB	POMPA BOLLITORE / *HWS BOILER PUMP*	PSAL	PRESSOSTATO DI MINIMA SICUREZZA / *SAFETY MINIMUM PRESSURE SWITCH*
PR	POMPA DI RICIRCOLO / *RECIRCULATION PUMP*	TA	TERMOSTATO AMBIENTE / *ROOM THERMOSTAT*
SE	SONDA ESTERNA / *OUTSIDE PROBE*	PB1	POMPA BOLLITORE 1 / *HWS BOILER PUMP 1*
SM	SONDA DI MANDATA CALDAIA / *DELIVERY BOILER PROBE*	SB1	SONDA BOLLITORE 1 / *HWS BOILER 1 PROBE*
SR	SONDA DI RITORNO / *RETURN PROBE*	VM2	VALVOLA MISCELATRICE 2 / *MIXED VALVE 2*
SB	SONDA BOLLITORE / *HWS BOILER PROBE*	PI2	POMPA IMPIANTO RISCALDAMENTO 2 / *PUMP HEATING SYSTEM 2*
TR	TERMOSTATO DI REGOLAZIONE / *REGOLATION THERMOSTAT*	SP2	SONDA IMPIANTO RISCALDAMENTO 2 / *PROBE HEATING SYSTEM 2*
TSAH	TERMOSTATO DI SICUREZZA / *SAFETY THERMOSTAT*	TA1	TERMOSTATO AMBIENTE 1 / *ROOM THERMOSTAT 1*
FLS	FLUSSOSTATO / *FLOW SWITCH*		

Riscaldamento
Heating boiler

CRONOTERMOSTATO "OT2"
CHRONOTERMOSTAT "OT2"

Il cronotermostato OT2 è stato progettato per regolare la temperatura ambiente secondo un programma settimanale con tre livelli di temperatura selezionabili inoltre offre varie modalità di funzionamento: manuale, vacanza e antigelo.
Se la caldaia prevede la compensazione della temperatura esterna, il cronotermostato consente la lettura di tale temperatura e l'impostazione del coefficiente di dispersione dell'edificio, e calcola il set-point dell'impianto di riscaldamento in base a tali parametri.

The OT2 chronothermostat has been developed for room temperature adjustment according to a week program with three selectable temperature levels.
Various operation modes are also available for a more flexible control of household comfort, such as "manual", "holiday" and "antifreeze" mode.
If the boiler control provides for outside temperature compensation, the chronothermostat will enable to read this temperature value and to set the building heat dispersion coefficient, and will calculate the heating system set-point according to such parameters.

FUNZIONI PRINCIPALI
- Programma giornaliero/settimanale
- Funzionamento manuale/automatico/antigelo
- Controllo temperatura caldaia
- Controllo e regolazione climatica
- Controllo temperatura ambiente
- Controllo temperatura bollitore ACS

Cronotermostato / *Chronothermostat*

MAIN FUNCTIONS
- *Program day / weehly*
- *Manual/Automatic and antifreeze function*
- *Control boiler temperature*
- *Control climatic regulation*
- *Controi room temperature*
- *Control boiler temperature HWS*

Pannelli/quadri di controllo acqua calda / *Control panels/boards heating boilers*

PANNELLI PER MODELLI "2F"
CONTROL PANELS FOR MODEL "2F"

PANNELLO DI CONTROLLO MONOSTADIO/ BISTADIO PER CALDAIE A DOPPIO FOCOLARE

ACCESSORI DI SERIE (inclusi nella fornitura)
- Interruttore generale completo di spia luminosa
- Fusibile di protezione
- N. 2 termostati di regolazione
  (N° 04 per bruciatori bistadio)
- N. 2 termostati di sicurezza a riarmo manuale
- Termometro a quadrante
- Predisposizione per termostato Ambiente

Pannello di controllo 2F / *Control panel 2F*

CONTROL PANEL SINGLE STAGE/TWO STAGE FOR BOILER WITH TWO FURNACE

ACCESSORIES INCLUDED IN STANDARD SUPPLY
- *Main switch-disconnector*
- *Fuse*
- *N. 2 working thermostats*
  (N° 04 for two stage burner)
- *N. 2 safety thermostats at manual reset*
- *Dial thermometer*
- *Ambient thermostat predisposition*

La I.VAR. INDUSTRY si riserva di apportare quelle modifiche che giudicherà necessarie per migliorare la produzione.
I.VAR. INDUSTRY reserves the right to make any modifications considered necessary for improving production.

Pannelli/quadri di controllo acqua surriscaldata
Control panels/boards super heating boilers

Acqua surriscaldata
Super heating boiler

CALDAIA ASB/ASA
BOILER ASB/ASA

PANNELLO DI CONTROLLO BISTADIO
CONTROL PANEL TWO-STAGE BURNER

PANNELLO DI CONTROLLO BISTADIO - ASB/ASA

ACCESSORI DI SERIE (inclusi nella fornitura)
- Interruttore generale completo di spia luminosa
- N. 2 termostati di regolazione 50°C / 200°C
- Termostato di sicurezza a riarmo manuale 0°C / 250°C
- Pressostato di sicurezza
- Termometro a quadrante 0°C / 200°C

Pannello di controllo ASB/ASA */ Control panel ASB/ASA*

CONTROL PANEL TWO-STAGE BURNER - ASB/ASA

ACCESSORIES INCLUDED IN STANDARD SUPPLY
- *Main switch-disconnector*
- *N. 2 working thermostats 50°C / 200°C*
- *Safety thermostat 0°C / 250°C at manual reset*
- *Safety pressure switch*
- *Dial thermometer 0°C / 200°C*

CALDAIA XV/AS
BOILER XV/AS

QUADRO DI CONTROLLO BISTADIO
CONTROL BOARD TWO-STAGE BURNER

PANNELLO DI CONTROLLO BISTADIO - XV/AS

ACCESSORI DI SERIE (inclusi nella fornitura)
- Alimentazione bruciatore
- Circuiti ausiliari 24VAC
- Termostato di sicurezza 0°C / 250°C
- Pressostato di sicurezza
- N. 2 termostati di regolazione 50°C / 200°C
- Selettore abilitazione bruciatore ON/OFF
- Gestione allarmi bruciatore
- Gestione allarmi visivi e sonori

Quadro di controllo - XV/AS

ACCESSORI A RICHIESTA
- 3° termostato di regolazione 50°C / 200°C

Accessori a richiesta

CONTROL PANEL TWO-STAGE BURNER - XV/AS

ACCESSORIES INCLUDED IN STANDARD SUPPLY
- *Supply burner*
- *Circuits auxiliary 24VAC*
- *Safety thermostat 0°C / 250°C*
- *Safety pressure switch*
- *N. 2 working thermostats 50°C / 200°C*
- *Switch ON/OFF burner*
- *Control burner alarms*
- *Visual / acustic alarms*

Control board XV/AS

ACCESSORIES ON REQUEST
- *3rd working thermostat 50°C / 200°C*

Accessories on request

La I.VAR. INDUSTRY si riserva di apportare quelle modifiche che giudicherà necessarie per migliorare la produzione.
I.VAR. INDUSTRY reserves the right to make any modifications considered necessary for improving production.

Quadri di controllo generatori di vapore
Control boards steam boilers

Generatori di vapore
Steam boilers

GENERATORI DI VAPORE BLP - BHP-EN - BHP-T - SB/V
STEAM BOILERS BLP - BHP-EN - BHP-T - SB/V

QUADRO DI CONTROLLO PER 1 POMPA
CONTROL BOARD FOR 1 PUMP STANDARD

QUADRO DI CONTROLLO BLP - BHP-EN - BHP-T - SB/V - 1 POMPA

ACCESSORI DI SERIE (inclusi nella fornitura)
- Alimentazione bruciatore
- Alimentazione e gestione pompa di alimento
- Circuiti ausiliari 24VAC
- N. 2 sonde di sicurezza minimo livello
- Sonda di regolazione livello ON/OFF
- N. 2 pressostati di regolazione
- Pressostato di sicurezza
- Gestione abilitazione bruciatore ON/OFF
- Gestione allarmi visivi e sonori

CONTROL BOARD BLP - BHP-EN - BHP-T - SB/V - 1 PUMP

ACCESSORIES INCLUDED IN STANDARD SUPPLY
- *Supply burner*
- *Supply water pump*
- *Circuits auxiliary 24VAC*
- *N. 2 safety probe minimum level*
- *Level regulator probe ON/OFF*
- *N. 2 working pressure switchs*
- *Safety pressure switch*
- *Switch ON/OFF burner*
- *Visual / acustic alarms*

Quadro di controllo BLP - BHP-EN - BHP-T - SB/V - 1 pompa / *Control board BLP - BHP-EN - BHP-T - SB/V - 1 pump*

ACCESSORI A RICHIESTA
- 3° pressostato di regolazione
- Sonda massimo livello
- Sonde di sicurezza minimo livello (PED)
- Gruppo di spurgo automatico fanghi
- Gruppo di controllo TDS

ACCESSORIES ON REQUEST
- *3rd working pressure switch*
- *Maximum level probe*
- *Safety probe minimum level (PED)*
- *Automatic blowdown unit for muds*
- *Automatic TDS control*

Accessori a richiesta / *Accessories on request*

GENERATORI DI VAPORE BLP - BHP-EN - BHP-T - SB/V
STEAM BOILERS BLP - BHP-EN - BHP-T - SB/V

QUADRO DI CONTROLLO PER 2 POMPE
CONTROL BOARD FOR 2 PUMPS STANDARD

QUADRO DI CONTROLLO BLP - BHP-EN - BHP-T - SB/V - 2 POMPE

ACCESSORI DI SERIE (inclusi nella fornitura)
- Alimentazione bruciatore
- Alimentazione e gestione prima pompa di alimento
- Alimentazione e gestione seconda pompa di alimento
- Scambio automatico pompa di alimento
- Circuiti ausiliari a 24VAC
- N. 2 sonde di sicurezza minimo livello
- Sonda di regolazione livello ON/OFF
- N. 2 pressostati di regolazione
- Pressostato di sicurezza
- Gestione abilitazione bruciatore ON/OFF
- Gestione allarmi visivi e sonori

CONTROL BOARD BLP - BHP-EN - BHP-T - SB/V - 2 PUMPS

ACCESSORIES INCLUDED IN STANDARD SUPPLY
- *Supply burner*
- *Supply first water pump*
- *Supply second water pump*
- *Feeding pump automatic exchange*
- *Circuits auxiliary 24VAC*
- *N. 2 safety probes minimum level*
- *Level regulator probe ON/OFF*
- *N. 2 working pressure switchs*
- *Safety pressure switch*
- *Switch ON/OFF burner*
- *Visual / acustic alarms*

Quadro di controllo BLP - BHP-EN - BHP-T - SB/V - 2 pompe / *Control board BLP - BHP-EN - BHP-T - SB/V - 2 pumps*

ACCESSORI A RICHIESTA
- 3° pressostato di regolazione
- Sonda massimo livello
- Sonde di sicurezza minimo livello (PED)
- Gruppo di spurgo automatico fanghi
- Gruppo di controllo TDS

ACCESSORIES ON REQUEST
- *3° working pressure switch*
- *Maximum level probe*
- *Safety minimum level probes (PED)*
- *Automatic blowdown unit for muds*
- *Automatic TDS control*

Accessori a richiesta / *Accessories on request*

La I.VAR. INDUSTRY si riserva di apportare quelle modifiche che giudicherà necessarie per migliorare la produzione.
I.VAR. INDUSTRY reserves the right to make any modifications considered necessary for improving production.

Quadri di controllo generatori di vapore
Control boards steam boilers

Generatori di vapore
Steam boilers

GENERATORI DI VAPORE BLP - BHP-EN - BHP-ECO - BHP-T - SB/V
STEAM BOILERS BLP - BHP-EN - BHP-ECO - BHP-T - SB/V

QUADRO DI CONTROLLO CON CENTRALINA VALIANTEC
CONTROL BOARD WITH UNIT ELECTRONIC VALIANTEC SPECIAL

CARATTERISTICHE PRINCIPALI

- Semplicità di utilizzo
- Segnalazione di controllo e allarmi
- Pulsantiera grafica di setup e controllo
- Gestione del sistema spurgo automatico/blowdown
- Controllo e tacitazione allarmi
- Gestione e controllo livello ON-OFF oppure AUTOMATICO
- Gestione e controllo economizzatore
- Contaore interno funzionamento pompe
- Contaore interno funzionamento bruciatore
- Tre livelli di setup per una maggiore sicurezza
- Diagnostica ingressi / uscite
- Controllo continuo delle sicurezze

PRINCIPAL PERFORMANCES

- *Easiness of use*
- *Control and alarms signal*
- *Graphic push button panel of setup and control*
- *Control of the automatic blowdown system*
- *Alarm and control and shutdown*
- *Regulation and control of ON-OFF or automatic level*
- *Regulation and control of the economizer*
- *Hour counter for pumps working*
- *Hour counter for burner working*
- *Three levels of setup for more safety*
- *Diagnostic of input and output*
- *Continuous control of the safetys*

QUADRO DI CONTROLLO CON CENTRALINA VALIANTEC

CONTROL BOARD WITH UNIT ELECTRONIC VALIANTEC

ACCESSORI DI SERIE (inclusi nella fornitura)
- Alimentazione bruciatore
- Alimentazione e gestione prima pompa di alimento
- Alimentazione e gestione seconda pompa di alimento
- Scambio automatico pompa di alimento
- Circuiti ausiliari 24VAC
- N. 2 sonde di sicurezza minimo livello
- Sonda di regolazione livello ON/OFF o Modulante
- N. 2 pressostati di regolazione
- Pressostato di sicurezza
- Gestione abilitazione bruciatore ON/OFF
- Gestione allarmi visivi e sonori
- Gestione allarmi bruciatore

ACCESSORIES INCLUDED IN STANDARD SUPPLY
- *Supply burner*
- *Supply first water pump*
- *Supply second water pump*
- *Feeding pump automatic exchange*
- *Circuits auxiliary 24VAC*
- *N. 2 safety probes minimum level*
- *Level regulator probe ON/OFF or Modulating*
- *N. 2 working pressure switchs*
- *Safety pressure switch*
- *Switch ON/OFF burner*
- *Visual / acustic alarms*
- *Control burner alarms*

Quadro di controllo BLP - BHP-EN - BHP-ECO - BHP-T - SB/V con centralina Valiantec
Control board BLP - BHP-EN - BHP-ECO - BHP-T - SB/V with unit electronic Valiantec

ACCESSORI A RICHIESTA
- 3° pressostato di regolazione
- Sonda temperatura fumi
- Termoregolazione
- Gruppo di spurgo automatico fanghi
- Gruppo di controllo TDS

ACCESSORIES ON REQUEST
- *3rd working pressure switch*
- *Maximum level probe*
- *Thermoregulation*
- *Automatic blowdown unit for muds*
- *Automatic TDS control*

Accessori a richiesta / *Accessories on request*

La I.VAR. INDUSTRY si riserva di apportare quelle modifiche che giudicherà necessarie per migliorare la produzione.
I.VAR. INDUSTRY reserves the right to make any modifications considered necessary for improving production.

Quadri di controllo olio diatermico
Control boards oil diathermic heater

Olio diatermico
Oil diathermic heater

CALDAIA OLIO DIATERMICO ODE/V-ODE/C
OIL DIATHERMIC HEATER BOILER ODE/V-ODE/C

QUADRO DI CONTROLLO CON CENTRALINA VALIANTEC
CONTROL BOARD WITH UNIT ELECTRONIC VALIANTEC SPECIAL

CARATTERISTICHE PRINCIPALI
- Semplicità di utilizzo
- Segnalazione di controllo e allarmi
- Pulsantiera grafica di setup e controllo
- Gestione della temperatura di mandata / ritorno
- Gestione della temperatura del vaso di espansione
- Gestione pompe impianto
- Gestione pompa di carico olio
- Controllo e tacitazione allarmi
- Contaore interno funzionamento pompe
- Contaore interno funzionamento bruciatore
- Tre livelli di setup per una maggiore sicurezza
- Diagnostica ingressi / uscite
- Controllo continuo delle sicurezze

PRINCIPAL PERFORMANCES
- *Easiness of use*
- *Control and alarms signal*
- *Graphic push button panel of setup and control*
- *Control of the inlet / outlet temperature*
- *Control of the expansion tank temperature*
- *Control of the plant pumps*
- *Control of the oil loading pump*
- *Alarm control and shutdown*
- *Hour counter for pumps working*
- *Hour counter for burner working*
- *Three levels of setup for more safety*
- *Diagnostic of input and output*
- *Continuous control of the safetys*

QUADRO DI CONTROLLO CON CENTRALINA VALIANTEC

ACCESSORI DI SERIE (inclusi nella fornitura)
- Alimentazione bruciatore
- Alimentazione e gestione prima pompa di alimento
- Alimentazione e gestione seconda pompa di alimento
- Scambio automatico pompa di alimento
- Circuiti ausiliari 24VAC
- Termoregolatore gestione pompe di alimento
- Termoregolatore max temperatura di uscita / controllo secondo stadio bruciatore
- Pressostato differenziale caldaia
- Predisposizione pressostato differenziale filtro olio
- Gestione abilitazione bruciatore ON/OFF
- Gestione allarmi visivi e sonori
- Gestione allarmi bruciatore

CONTROL BOARD WITH UNIT ELECTRONIC VALIANTEC

ACCESSORIES INCLUDED IN STANDARD SUPPLY
- *Supply burner*
- *Supply first water pump*
- *Supply second pump oil*
- *Feeding pump automatic exchange*
- *Circuits auxiliary 24VAC*
- *Thermoregulator control pumps*
- *Thermoregulator control max temperature / control two-stage burner*
- *Differential pressure switch*
- *Predisposition pressure switch filter oil*
- *Switch ON/OFF burner*
- *Visual / acustic alarms*
- *Control burner alarms*

Quadro di controllo ODE/V-ODE/C con centralina Valiantec / *Control board ODE/V-ODE/C with unit electronic Valiantec*

ACCESSORI A RICHIESTA
- Gestione e controllo evaporatore
- Gestione pompa di carico
- Modulazione del bruciatore

ACCESSORIES ON REQUEST
- *Control steam producer*
- *Load pump oil*
- *Modulating burner*

Accessori a richiesta / *Accessories on request*

La I.VAR. INDUSTRY si riserva di apportare quelle modifiche che giudicherà necessarie per migliorare la produzione.
I.VAR. INDUSTRY reserves the right to make any modifications considered necessary for improving production.

Pannello di controllo olio diatermico
Control panel oil diathermic heater

LISTINO INDUSTRIALE
INDUSTRIAL PRICE-LIST

Olio diatermico
Oil diathermic heater

CALDAIA OLIO DIATERMICO ODE/C
OIL DIATHERMIC HEATER BOILER ODE/C

PANNELLO DI CONTROLLO
CONTROL PANEL

QUADRO DI CONTROLLO - ODE/C

ACCESSORI DI SERIE (inclusi nella fornitura)
- Interruttore generale completo di spia luminosa
- Fusibile di protezione
- Termoregolatore pompa di alimento
- Termoregolatore max temperatura di uscita
- Pressostato differenziale
- Selettore ON-OFF bruciatore
- Gestione allarmi visivi e sonori

Qaudro di controllo olio diatermico / *Control board oil diathermic heater*

CONTROL BOARD - ODE/C

ACCESSORIES INCLUDED IN STANDARD SUPPLY
- *Main switch-disconnector*
- *Fuse*
- *Thermoregulator control max temperature / control two-stage burner*
- *Thermoregulator control max outlet temperature*
- *Differential pressure switch*
- *Dial thermometer 0°C / 200°C*
- *Visual / acustic alarms*

La I.VAR. INDUSTRY si riserva di apportare quelle modifiche che giudicherà necessarie per migliorare la produzione.
I.VAR. INDUSTRY reserves the right to make any modifications considered necessary for improving production.

Pannello di controllo caldaie a legna
Control panel fire wood boiler

LISTINO CIVILE
CIVIL PRICE-LIST

Caldaia a legna
Fire wood boiler

CALDAIA A LEGNA
FIRE WOOD BOILER

PANNELLO DI CONTROLLO
CONTROL PANEL

PANNELLO DI CONTROLLO MONOSTADIO - FIRE

ACCESSORI DI SERIE (inclusi nella fornitura)
- Interrutore generale completo di spia luminosa
- Fusibile di protezione
- Termostato di regolazione
- Termostato di sicurezza a riarmo manuale
- Termometro a quadrante
- Termostati di minima

Pannello di controllo FIRE / *Control panel FIRE*

CONTROL PANEL ONE-STAGE BURNER - FIRE

ACCESSORIES INCLUDED IN STANDARD SUPPLY
- *Main switch-disconnector*
- *Fuse*
- *Working thermostat*
- *Safety thermostat at manual reset*
- *Dial thermometer*
- *Minimum thermostats*

La I.VAR. INDUSTRY si riserva di apportare quelle modifiche che giudicherà necessarie per migliorare la produzione.
I.VAR. INDUSTRY reserves the right to make any modifications considered necessary for improving production.

Condizioni generali di vendita o fornitura

Le seguenti condizioni generali di vendita e di fornitura diventano parte integrante del contratto di compravendita.
Gli ordini si intendono assunti solo a seguito di conferma scritta di I.VAR. INDUSTRY Srl. L'imballo si esegue se richiesto e si fattura al costo. I prezzi possono essere variati senza alcun preavviso e si intendono validi solo quelli in vigore all'atto della consegna del materiale. La merce è resa franco nostro stabilimento di Trevenzuolo - VR - e viaggia sempre a rischio e pericolo del Committente. I.VAR. INDUSTRY Srl si riserva la facoltà di evadere l'ordinazione con una o più spedizioni.
Il termine di consegna o di spedizione ha valore semplicemente indicativo e non impegnativo, pertanto non si assumono responsabilità per ritardi o per mancata consegna. Sarà quindi premura del committente effettuare eventuali reclami al vettore all'atto della ricezione della merce per ritardi, disguidi, rotture, furti, ammanchi che si verificassero per qualsiasi causa. Non si sostituisce né si accredita la merce manomessa, danneggiata o perduta durante il trasporto. Avranno valore a tutti gli effetti solo i reclami di qualsiasi natura fatti per lettera raccomandata nel termine perentorio di otto giorni dal ricevimento del prodotto.
La garanzia è operante secondo i certificati che fanno parte integrante del prodotto. I materiali eventualmente ritenuti difettosi di fabbricazione dovranno essere ritornati per la loro verifica al nostro stabilimento di Trevenzuolo - VR - porto franco. Se alla verifica del materiale verrà riconosciuto un difetto imputabile alla fabbricazione, verrà sostituito in garanzia; in caso contrario i materiali rimarranno a disposizione del Committente per 15 giorni dalla data della lettera di contestazione da parte di I.VAR. INDUSTRY Srl. Tale termine varrà anche per eventuali controperizie. Trascorso tale periodo, senza che il Committente abbia disposto diversamente, i materiali saranno trattenuti da I.VAR. INDUSTRY Srl ed accreditati a prezzo di rottame. Ove necessario, dalla data di messa in servizio decade la responsabilità della I.Var. Industry nel corretto funzionamento della caldaia, subentrando l'acquirente.
Le fatture non contestate dall'Acquirente entro otto giorni dal loro ricevimento per lettera raccomandata, si intendono accettate definitivamente. Il trasporto viene addebitato in fattura quale concorso spese. Si riconoscono solo i pagamenti effettuati direttamente ad I.VAR. INDUSTRY Srl e si intendono sempre salvo buon fine e sono pro-solvendo e non pro-soluto. **In caso di pagamenti frazionati l'intero importo dell'Iva verrà imputato alla prima scadenza**.
In caso di ritardato pagamento I.VAR. INDUSTRY Srl applicherà gli interessi di mora nella misura del TUS maggiorato di due punti. I pagamenti non potranno essere ritardati dall'Acquirente né per gli effetti della garanzia e/o collaudo, né per qualunque contestazione che dovesse sorgere tra le parti. Nessuna azione o domanda giudiziale è inoltre proponibile dall'Acquirente se non previo assolvimento delle proprie obbligazioni. La I.VAR. INDUSTRY Srl si riserva il diritto di sospendere o di annullare forniture in corso di spedizione ed ogni altro eventuale ordine già accettato, qualora i pagamenti non siano effettuati nei termini convenuti. Le spese di bollo, incasso, ecc. per il pagamento a mezzo titoli sono a carico del Committente.
Riservato dominio: I.VAR. INDUSTRY Srl conserva la proprietà sui materiali venduti fino al completo pagamento della fornitura, compresi debiti accessori, risarcimento dei danni, pagamento di assegni o cambiali. La mancata corresponsione di una o più rate comporta automaticamente la decadenza dell'Acquirente dal beneficio del termine in relazione alle rate successive. In tal caso I.VAR. INDUSTRY Srl è autorizzata, senza dilazione o recesso dal contratto, ad esigere la restituzione dei materiali sottoposti a riservato dominio. Eventuali rate già riscosse da I.VAR. INDUSTRY Srl restano acquisite alla stessa a titolo di indennità per l'uso della cosa. Il Committente non potrà alienare avanti il loro effettivo integrale pagamento, i materiali colpiti dalla riserva di proprietà a favore di I.VAR. INDUSTRY Srl.
I.VAR. INDUSTRY Srl non assume responsabilità sulle caratteristiche tecniche dei suoi prodotti ed ogni altra indicazione al riguardo non ha carattere impegnativo, ma semplicemente informativo. I.VAR. INDUSTRY Srl si riserva la facoltà di modificare in qualsiasi momento e senza preavviso le caratteristiche dei prodotti. I modelli possono essere modificati o soppressi in qualsiasi momento, senza preavviso. I.VAR. INDUSTRY Srl è esonerata da ogni responsabilità per danni a persone e cose subiti anche da terzi in funzione di eventi comunque dipendenti dalla fornitura e ancorché connessi ad eventuale opera prestata in sede di installazione, montaggio o assistenza tecnica.
Alla presente vendita è applicata esclusivamente la legge italiana. Le parti convengono che il luogo di consegna dei beni ai sensi del REG UE 1215/2012 è: sede I.Var. Industry Srl Via San Pierino, 4 ZAI 37060 Trevenzuolo Vr Italia. Ogni controversia che derivi dal presente ordine d'acquisto sarà di competenza del Foro di Verona, sede della Venditrice. La Venditrice è inoltre autorizzata a far valere i suoi diritti anche presso il luogo in cui ha sede l'Acquirente.
Se una o più clausole delle presenti condizioni di vendita o fornitura dovessero risultare completamente o in parte non valide, questo non pregiudica la validità delle altre clausole né quella delle parti rimanenti delle clausole invalidate solo parzialmente. I contraenti sono tenuti a sostituire un regolamento invalidato con un regolamento valido che si avvicini al massimo al fine economico del regolamento invalidato.

Condizioni generali di garanzia

Ogni prodotto della I.VAR. INDUSTRY SRL è accompagnato da un certificato di garanzia che deve essere conservato a cura dell'Utente ed esibito su richiesta del ns. personale tecnico dell'assistenza, qualora l'utente non fosse in grado di presentarlo, la garanzia si considera scaduta. Nessuno è autorizzato a modificare i termini o a rilasciare altro scritto o verbale. La garanzia decorre dalla data della fatturazione ed è valido per un periodo di:
- 3 anni: corpo caldaie da riscaldamento
- 2 anni: corpo generatori di vapore, acqua surriscaldata, olio diatermico
- 1 anno: per accessori e refrattari.

Naturalmente tali termini sono subordinati alle condizioni indicate nel ns. certificato di garanzia.
La garanzia decade in caso di riparazioni o modifiche effettuate senza nostra autorizzazione scritta; in caso di morosità o di guasti provocati da errori o incuria dell'acquirente. La garanzia decade inoltre se le condizioni dell'acqua di alimentazione non sono conformi a quanto precisato nelle tabelle presenti sul manuale d'istruzioni.
Le indicazioni tecniche e le misure qui pubblicate sono a titolo informativo e potranno essere variate senza alcun preavviso.

Spese di trasporto

Le spese di trasporto saranno calcolate per singolo ordine su quotazione al momento della spedizione.

Supply and sale general conditions

These general sales and supply conditions and terms form an integral part of the purchase agreement.
The purchase orders are deemed accepted only upon written confirmation by I.VAR. INDUSTRY Srl. Any packing if requested shall be invoiced at cost price. Prices may be modified without any prior notice; valid prices are only prices in force at the time of delivery of the goods. Goods are delivered ex our warehouse of Trevenzuolo – Verona – and shall travel at the risk and peril of the Buyer. I.VAR. INDUSTRY Srl shall reserve the right to process the order in one or more deliveries.
The delivery term shall be considered as a merely indicative and not binding value. For this reason, I.VAR. INDUSTRY Srl shall not be deemed liable for any delays or failure to deliver the goods. The Buyer shall lodge its complaints to the carrier immediately after having received the goods for delays, incorrect deliveries, breakages, thefts, shortage or tampering due to any whatsoever cause. I.VAR. INDUSTRIES Srl will therefore issue no credits for goods that have been tampered with, damaged or lost during the transport. Complaints of any nature shall be deemed valid only when submitted by registered mail within the mandatory eight-day time-limit from the receipt of the product.
The guarantee shall be deemed valid in compliance with the certificates which form an integral part of the product. Any materials proved to be defective due to faulty workmanship shall be returned for inspection to our factory in Trevenzuolo – VERONA – at the Buyer's cost. If the inspection proves that there has been a manufacturing defect, the materials shall be replaced under guarantee; if not, the materials shall be left at the Buyer's disposal for 15 days from the date of the complaint letter. This time allowance shall be considered valid also for obtaining a second expert opinion. At expiration, and unless differently provided by the Buyer, the materials shall be held by I.VAR. INDUSTRY Srl and valued at scrap prices. If necessary, after the Buyer's taking over, I.VAR. Industry shall not be deemed liable for the correct functioning of the boiler from the date of startup.
All invoices, unless disputed by the Buyer within eight days from their receipt by registered mail, shall be deemed to be finally accepted. The cost of transport shall be included in the invoice. Only payments directly wired to I.VAR. INDUSTRY Srl are accepted and subject to collection with recourse only. Should any fractioned payments be agreed upon, the entire VAT amount shall be included on the first date of expiry.
Should the Buyer default on payment, I.VAR. INDUSTRY Srl shall charge interest on the arrears at the statutory discount rate (TUS) plus two points. In no event including guarantee, and/or testing, or even disputes that may arise between the parties, shall the Buyer be entitled to delay payments.
The Buyer undertakes not to start any legal proceedings prior to fulfill all its pending obligations. I.VAR. INDUSTRY Srl shall reserve the right to suspend or cancel deliveries ready to be shipped as well as any other order already accepted unless payments are made by the Buyer in due time. All expenses for stamps, cashing charges, etc. bill of exchanges are at the Buyer's cost.
Retention of title. I.VAR. INDUSTRY Srl shall retain the ownership over the goods supplied until full payment is received including all additional debts, claims for damages, payments of checks or bills of exchange. Failure to pay one or more instalments shall automatically lead to the loss of the agreed deadlines of further instalments. Should this be the case, I.VAR. INDUSTRY Srl is entitled to require the redelivery of the goods under retention of title without further delay or withdrawal from the contract. Any instalments already paid to I.VAR. INDUSTRY Srl shall remain collected as compensation for the use of the goods. The Buyer shall not dispose of the goods covered by the retention of ownership held by I.VAR. INDUSTRY Srl unless said goods have been totally paid.
I.VAR. INDUSTRY Srl shall not be deemed liable for the technical specifications of its products and any other relevant indication shall have no binding yet merely informative value. I.VAR. INDUSTRY Srl shall reserve the right to modify the specifications of its products anytime and without prior notice. The models can be modified or cancelled anytime without prior notice. I.VAR. INDUSTRY Srl shall be exempted from any liability for damages to persons and things also caused by third parties and relating to events strictly connected to the supply and any other work performed during the installation, mounting or technical assistance.
This sale is only ruled by the Italian law. In compliance with the EU regulation 1215/2012, the parties agree upon the delivery place to be the registered office of I.VAR. Industry Srl – Via San Pierino 4 – ZAI 37060 Trevenzuolo (Verona) Italy. Any dispute that may rise from this purchase order shall be submitted to the competence of the Court of Verona, where the Seller is based. The Seller is entitled to enforce its rights also in the place where the Buyer has its seat.
If one or more clauses of the present sales and supply terms and conditions shall be found fully or partially invalid, this shall not affect the validity of the present sales or supply conditions or remaining clauses only partially invalidated. The contracting parties undertake to replace any invalid regulation with a valid one which is close as much as possible to the economic objective of the invalidated regulation.

Warranty general conditions

Every product of I.VAR. INDUSTRY SRL is follow by a warranty certificate that must be kept from the User and must be showed upon request of our technical personnel of the assistance, and in case the user will be not able to show it, the warranty is considered expired. Nobody is authorized to modify the terms or to issue whatever in written or in verbal form. The warranty starts from the invoicing date and it is valid for a period of:
- 3 years: body of heating boilers
- 2 years: body of steam boilers, superheated water boiler, diathermic oil.
- 1 year: for accessories and refractories
Naturally such terms are subordinated to the conditions showed in our warranty certificate.
The warranty is void if repairs or changes made without our prior written authorization; thing in delinquency or damage caused by errors or negligence of the purchaser. The warranty is void if the condition of the water supply is not in accordance with the terms stated in the tables on the instruction manual.
The technical details and sizes here published are only for information and could be modified without any advice.

Transport charges

The costs of transport will be calculated for a single order of listing at the time of shipment.

Nome Agente/*Agent* _____

Nome Cliente/*Customer* _____

Indirizzo/*Address* _____

Persona di riferimento/*Contact* _____ Ruolo/*Position* _____

Prodotto/*Product* _____ Data/*Date* _____

Prezzo/*Price* _____ Sconto/*Discount* _____

COPIA CLIENTE/*CUSTOMER*

Nome Agente/*Agent* _____

Nome Cliente/*Customer* _____

Indirizzo/*Address* _____

Persona di riferimento/*Contact* _____ Ruolo/*Position* _____

Prodotto/*Product* _____ Data/*Date* _____

Prezzo/*Price* _____ Sconto/*Discount* _____

COPIA I.VAR.INDUSTRY

Nome Agente/*Agent* _____

Nome Cliente/*Customer* _____

Indirizzo/*Address* _____

Persona di riferimento/*Contact* _____ Ruolo/*Position* _____

Prodotto/*Product* _____ Data/*Date* _____

Prezzo/*Price* _____ Sconto/*Discount* _____

COPIA AGENTE/*AGENT*

I.VAR. INDUSTRY ®

Caldaie da sempre.

Profilo aziendale
Company profile

I.VAR. Industry produce da oltre 50 anni caldaie civili e industriali di varie potenzialità e tipologia, personalizzabile sulla base delle richieste di ogni singolo cliente.
Attenta al risparmio energetico, alla salvaguardia ambientale e alle normative internazionali ha, come principale obiettivo, la cura del proprio Sistema Qualità.
L'azienda offre ai propri clienti soluzioni ad alto contenuto tecnologico, un'organizzazione commerciale qualificata, un efficiente servizio post-vendita, un'assistenza tempestiva e una manutenzione programmata.
I.VAR. Industry opera oggi in tutto il mondo tramite rivenditori di fiducia.

For over 50 years I.VAR. Industry produces civil and industrial boilers of different capacity and tipology, customized boilers based on customer's request.
The Company pays attention to the energy conservation, environmental protection and as well as to the international regulations and its main purpose is its own Quality System.
The Company offers solutions at high technological content to customers, qualified commercial organization, efficient after-sale service, timely assistance and planned maintenance.
I.VAR. Industry operates all over the world through trustworthy sellers.

I.VAR. INDUSTRY Caldaie da sempre.

I.VAR. INDUSTRY S.r.l.
Zona Artigiana S. Pierino - 37060 Trevenzuolo (VR) - Italy
Tel. +39 045 6680082 - Fax +39 045 6680051
e-mail: info@ivarindustry.it

www.ivarindustry.it